ADDO-X

SERIE 40

241E, 242E

FROM 500000

RESERVDELAR
SPARE PARTS
ERSATZTEILE
PIÈCES DETACHÉES
REPUESTOS

AKTIEBOLAGET ADDO · MALMÖ, SWEDEN

		Part numbers		
Skylt	Name Plate	1 4070N1	Plaque	Schild
Voltskylt	Voltage Plate	2 1280	Plaque de volt	Voltschild
Skruv	Screw	3 2125016	Vis	Schraube
Skruv	Screw	4 2125016	Vis	Schraube
Färgbandskåpa	Ribbon Spool Cover	5 K517N18	Capot du ruban	Farbbandspuleabdeckung
Färgbandskåpa	Ribbon Spool Cover	6 K517N19	Capot du ruban	Farbbandspuleabdeckung
Konisk Pinne	Taper Pin	7 211204	Goupille	Stift
Fjäder	Spring	8 588N2	Ressort	Feder
Huv	Cover	9 1001N20	Capot	Gehäuse
Sladd	Connecting Cable	10 1281	Câble ordinarie	Kabel, komplett, standard
Skruv	Screw	11 2125403	Vis	Schraube
Skruv	Screw	12 2125403	Vis	Schraube
Bottenplatta	Base Plate	13 1000N7	Bâti en fonte	Grundplatte
Gummifot	Rubber Foot	14 1009N8	Pied en caoutchouc	Gummifuss
Gummifot	Rubber Foot	15 1009N79	Pied en caoutchouc	Gummifuss
Bottenhuv	Bottom Cover	16 K1074N6	Bas en Tôle	Gehäusetrog
Skruv	Screw	17 2125404	Vis	Schraube
Skruv	Screw	18 2125404	Vis	Schraube
Skruv	Screw	19 2125404	Vis	Schraube
Skruv	Screw	20 2125404	Vis	Schraube
Mutter	Nut	21 2126901	Ecrou	Mutter

Addo-X 200

PAG.201
JAN.1956

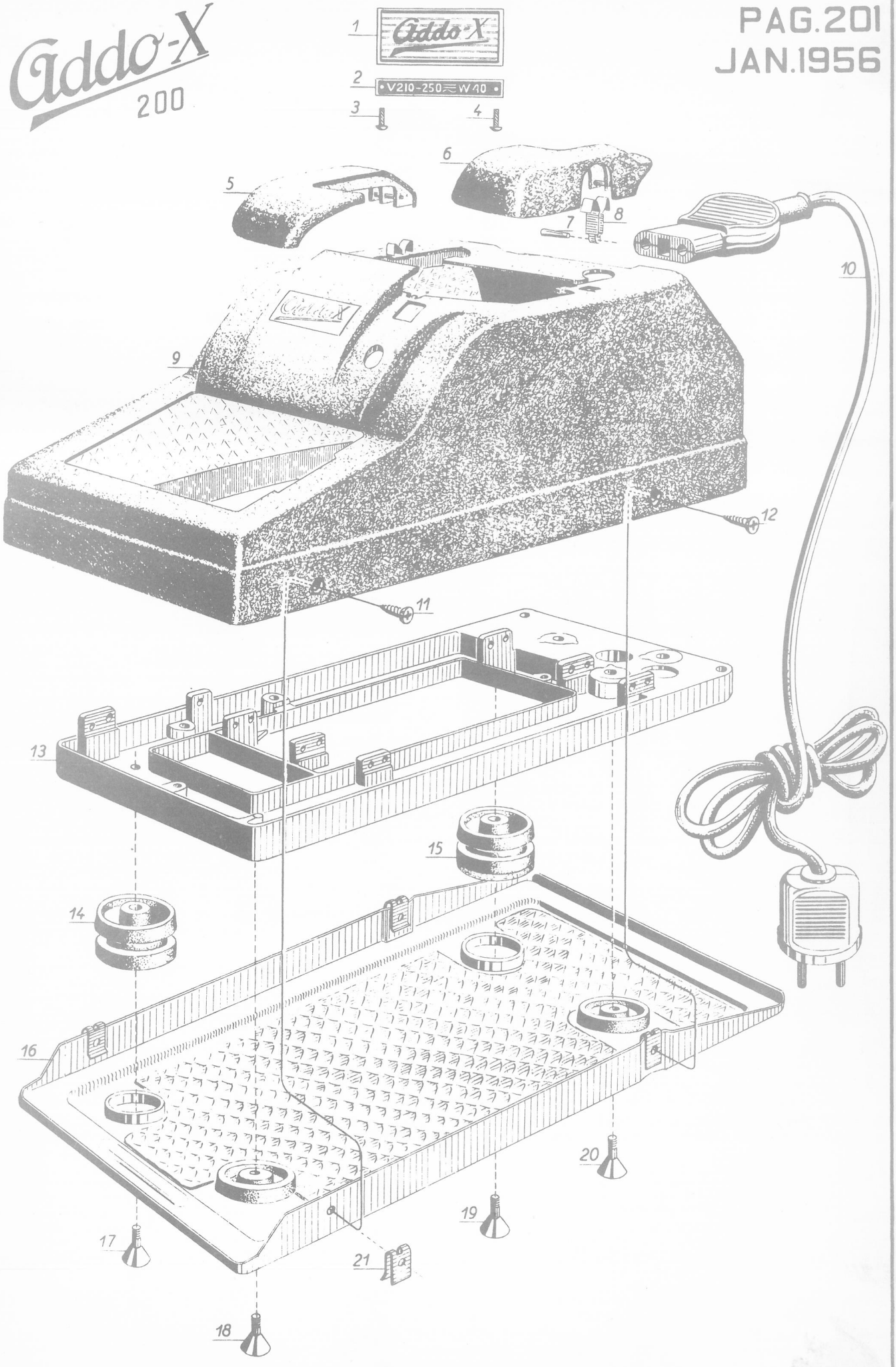

Part Numbers Pag.201B

1	25008F		Ribbon Spool Cover
2	25009F		Ribbon Spool Cover
3	218119609		NA Key Top
4	2194039		Spring
5	25040		NA Key Top Holder
6	2153050		Washer
7	2154206		Retainer
8	2911007		Name Plate
9	2125016		Screw
10	2913501		Voltage Plate
11	558N2		Spring
12	2112002		Taper Pin
13	25024F		Cover
14	1000N12		Base Plate
15	25343F		Bottom Cover
16	2139175		Screw
17	2151100		Washer
18	23395		Buffer
19	K25337		Cover Latch
20	2154206		Retainer
21	2151033		Washer
22	1009N8		Rubber Foot
23	1009N79		Rubber Foot
24	2125404		Screw
25	2125404		Screw
26	2125404		Screw
27	25364		Rubber Buffer
28	12081N1	8ft.3in.	Flex
	12081N2	14ft.9in.	Flex
29	K25338		Cover Latch
30	2126007		Nut

Addo-X 200

NOV. 1957
PAG. 201-B

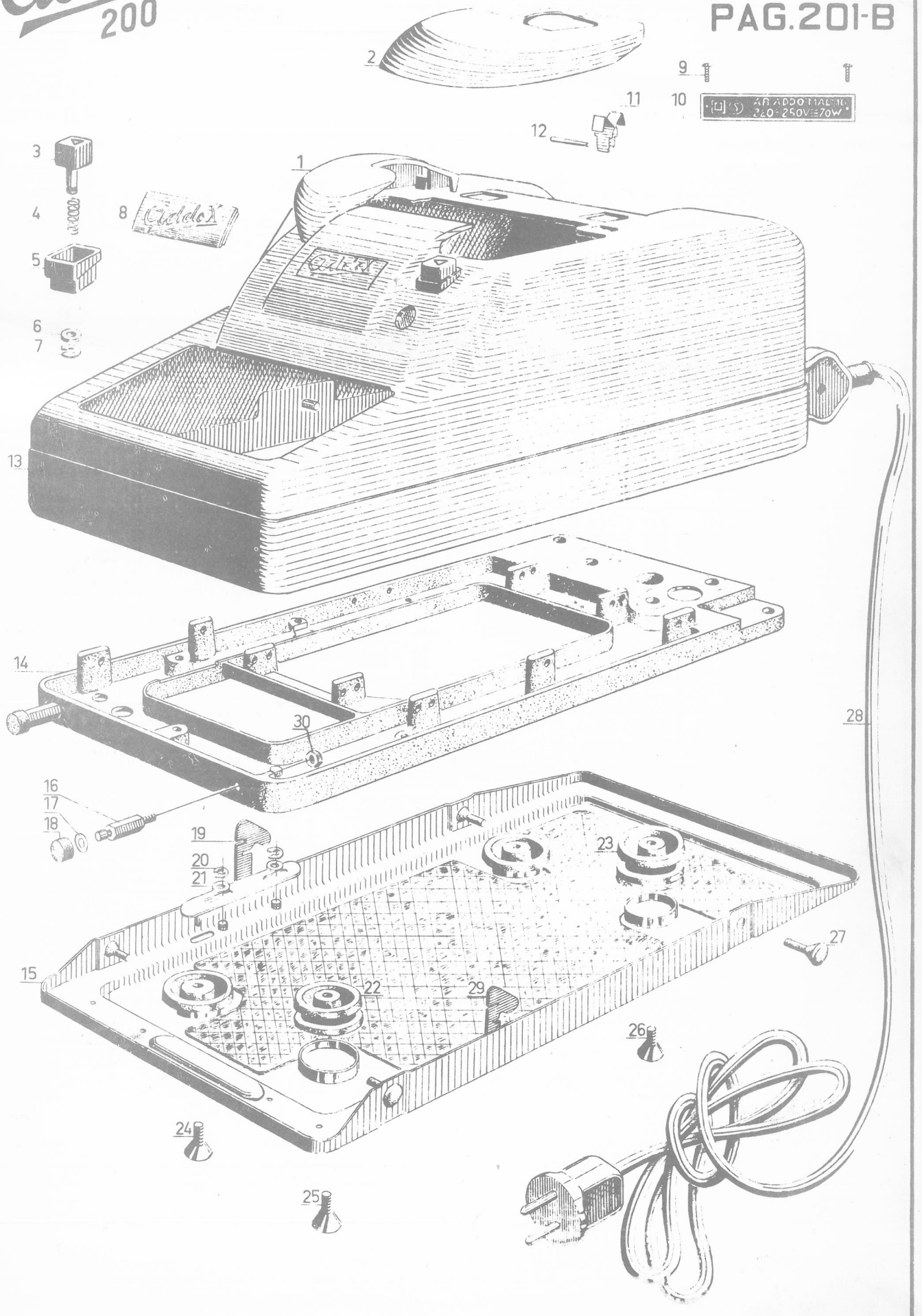

			Part numbers		
Papperssidostyrare	Paper Guide	1	K1126N2	Guide papier	Papieranschlag
Fjäder	Spring	2	2192174	Ressort	Feder
Fjäderbricka	Spring Washer	3	2154101	Rondelle fendue	Federscheibe
Nummerplåt	Number Plate	4	1122¾	Plaque de numéro	Nummerschild
Modellplåt	Model Plate	5	1122¾	Plaque de type	Modellschild
Skruv	Screw	6	2121028	Vis	Schraube
Skruv	Screw	7	2121028	Vis	Schraube
Fjäder	Spring	8	4110	Ressort	Feder
Vagnstomme	Carriage Frame	9	K1124N12	Châssis du chariot	Gestell
Övre pappersavstyrare	Paper Bail	10	1122½	Guide papier	Papierabweisbügel
Axel	Shaft	11	3131	Axe	Achse
Valsknapp	Platen Knob	12	12070N4	Bouton du cylindre	Walzendrehknopf
Valsknapp	Platen Knob	13	12070N4	Bouton du cylindre	Walzendrehknopf
Fjäder	Spring	14	2192098	Ressort	Feder
Fjäder	Spring	15	2192098	Ressort	Feder
Skruv	Screw	16	2125010	Vis	Schraube
Valsaxel	Platen Shaft	17	1107N5	Axe du cylindre	Walzenachse
Pappersrullaxel	Tally Roll Shaft	18	1125N8	Axe de rouleau de papier	Achse für Papierrolle
Skruv	Screw	19	2121451	Vis	Schraube
Rullspärr	Platen Locating Roller	20	K1110N5	Ressort Rochet d´interligne	Walzenhemmrolle
Stegskiftare	Platen Space Control	21	K1130N9	Changement d´interligne	Zeileneinstellhebel
Stegskiftarspärr	Line Spacing Control	22	K1130N10	Arrêt de changement d´interligne	Sperre zu Zeileneinstellhebel
Lås	Spring Clip	23	2154202	Attache	Wellensicherung
Lås	Spring Clip	24	2154202	Attache	Wellensicherung
Lås	Spring Clip	25	2154202	Attache	Wellensicherung
Fjäder	Spring	26	2192096	Ressort	Feder
Lås	Spring Clip	27	2154203	Attache	Wellensicherung
Färgbandslock	Ribbon Mechanism Base	28	K523N11	Plateau de ruban	Grundplatte für Farbbandmechanismus
Pappersavrivare	Paper Knife	29	1121N5	Coupe-papier	Papierabreisser
Skrivvals	Platen	30	K1101N11	Cylindre	Schreibwalze
Skruv	Screw	31	2122003	Vis	Schraube
Axel	Shaft	32	1132N3	Axe	Achse
Klämvalsbrygga	Pressure Plate	33	K1117N9	Pont d´axes	Lagerplatte
Klämvalshållare	Feed Roll Holder	34	1115N5	Tuteur	Papierführungsrollenlager
Klämvalshållare	Feed Roll Holder	35	1115N5	Tuteur	Papierführungsrollenlager
Klämvals	Feed Roll	36	1114N6	Axe presse-papier	Papierführungsrolle
Klämvals	Feed Roll	37	1114N6	Axe presse-papier	Papierführungsrolle
Papperslättararm	Paper Release Finger	38	K1119N3	Bras d´espacement	Papierauslösehebel

Addo-X 200

PAG.202
JAN.1956

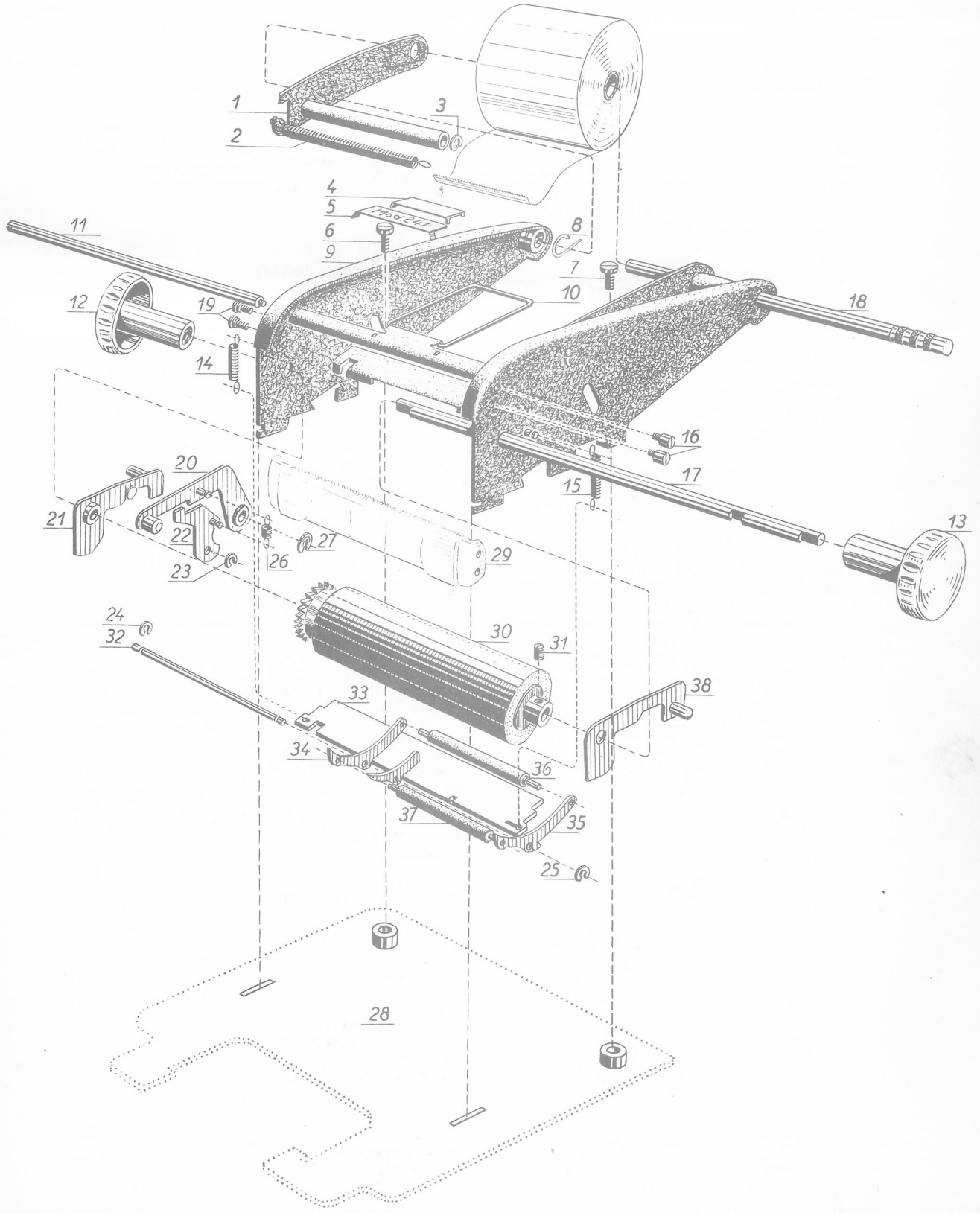

Part Numbers Pag.202B

1	K25325	Paper Table Extension
2	25308	Paper Table
3	K25310	Left Paper Knife Holder
4	2151011	Washer
5	2154207	Retainer
6	25359	Paper Knife
7	K25311	Right Paper Knife Holder
8	2192171	Spring
9	2154208	Retainer
10	2224005	Shaft
11	K25327	Paper Guide
12	K25328	Paper Guide
13	2154206	Retainer
14	2225012	Shaft
15	25307	Paper Pan
16	2192048	Spring
17	K25301	Carriage Frame
18	2188021	Platen Knob
19	25324	Bearing Retaining Spring
20	25334	Nylon Bearing
21	4110	Spring
22	2192190	Spring
23	2192053	Spring
24	2154208	Retainer
25	K25314	Paper Locating Lever
26	25363	Tally Roll Shaft
27	2225013	Platen Shaft
28	25334	Nylon Bearing
29	25324	Bearing Retaining Spring
30	2188021	Platen Knob
31	25131	Line Spacing Control
32	K25318	Platen Space Control
33	25130	Platen Detent
34	2154208	Retainer
35	2192187	Spring
36	K25320	Line Space Lever
37	2154208	Retainer
38	K1101FN1	Platen
39	2154208	Retainer
40	K25321	Platen Release Lever
41	K25316	Bell Crank
42	K1114N6	Feed Roll
43	K1114N6	Feed Roll
44	2154202	Retainer
45	2154202	Retainer
46	25133	Feed Roll Holder
47	25133	Feed Roll Holder
48	2192191	Spring
49	K25362	Pressure Plate
50	1132N3	Shaft
51	K25353	Top Plate
52	2194044	Spring
53	2154931	Spring Washer
54	1122 3/4	Model Plate
55	4107	Number Plate
56	2122003	Screw

Addo-X 200

NOV. 1957
PAG. 202-B

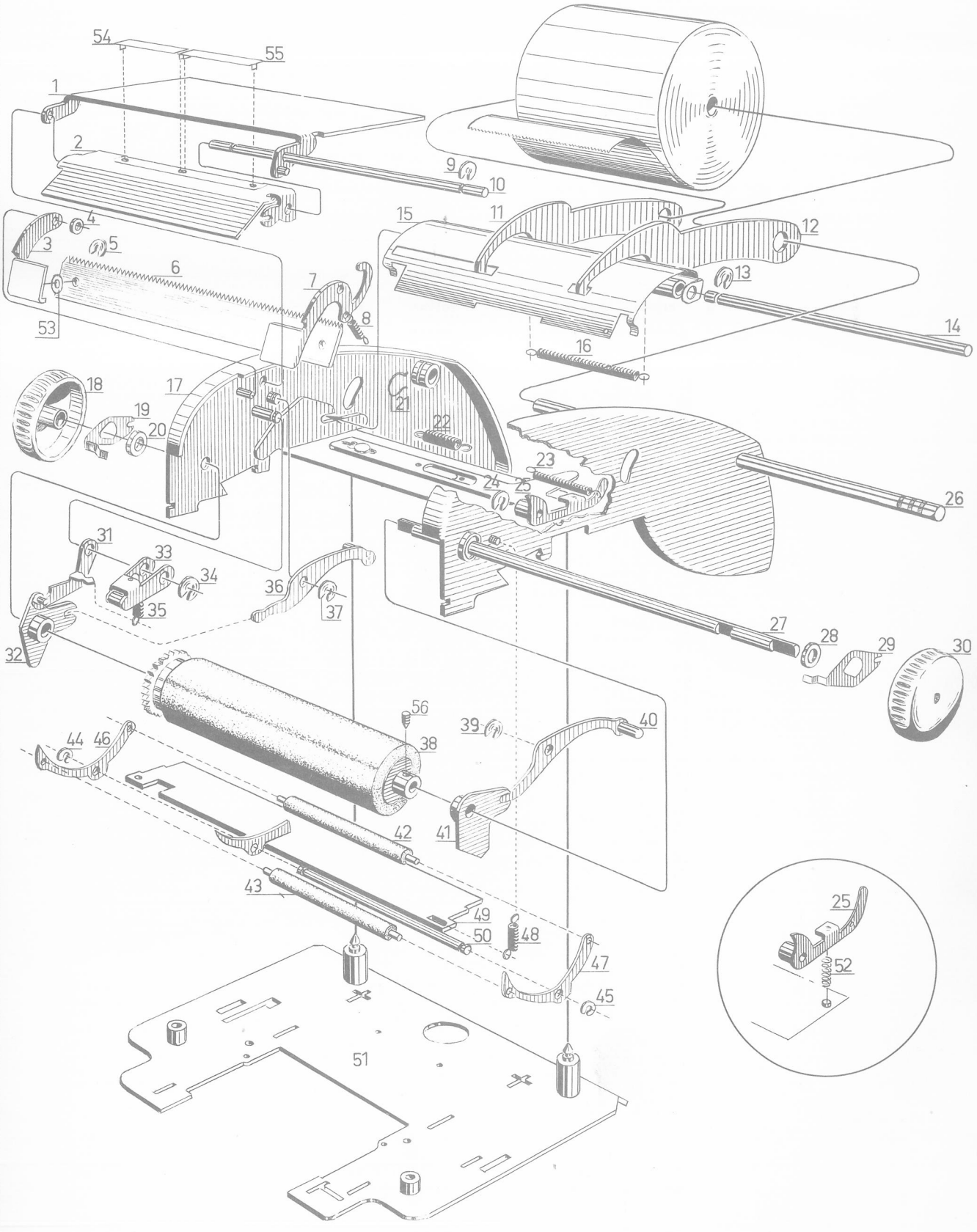

		Part numbers			
Färgband	Ribbon	1	500FN2	Ruban noir et rouge	Farbband
Medbringare	Ribbon Spool Driver	2	509N5	Toc	Mitnehmerrad
Medbringare	Ribbon Spool Driver	3	509N5	Toc	Mitnehmerrad
Fjäder	Spring	4	591	Ressort	Feder
Fjäder	Spring	5	591	Ressort	Feder
Gummibuffert	Rubber Buffer	6	557	Amortisseur	Gummi-Stützpropf
Lås	Lock	7	524	Attache	Verschluss
Färgbandslock	Ribbon Mechanism Base	8	K523N11	Plateau de Ruban	Grundplatte für Farbband-mechansimus
Fjäder	Spring	9	2192042	Ressort	Feder
Fjäder	Spring	10	2192042	Ressort	Feder
Non-Add tangentknapp	Non-Add Key Top	11	214N4	Bouton de la touche NA	Tastenknopf NA
Skruv	Screw	12	2121008	Vis	Schraube
Styrplåt	Guide Plate	13	523½	Guide	Führung
Färgbandsmatarhjul, vänster	Ribbon Feeding Gear, Left	14	K512N5	Roue d'avancement du ruban, gauche	Zahnrad fur Bandtransport, links
Färgbandsmatarhjul, höger	Ribbon Feeding Gear, Right	15	K512N6	Roue d'avancement du ruban, droit	Zahnrad fur Bandtransport, rechts
Non-Add tangent	Non-Add Key	16	K271N11	Touche de Non-Add	Non-Add Taste
Fjäder	Spring	17	2192150	Ressort	Feder
Matarlänk	Ribbon Feed Lever	18	K587	Tige d'avancement	Schaltarm
Lås	Spring Clip	19	2154208	Attache	Wellensicherung
Matarvinkel	Ribbon Reverse Lever	20	K584N2	Renverseur	Umschaltwippe
Fjäder	Spring	21	2192019	Ressort	Feder
Fjäder	Spring	22	2192019	Ressort	Feder
Fjäder	Spring	23	2192054	Ressort	Feder
Matararm	Ribbon Feed Slide	24	K575N2	Plaque d'avancement	Schaltschieber
Tapp	Stud	25	2133012	Rivet	Zapfen
Tapp	Stud	26	2133012	Rivet	Zapfen
Spärr	Check Pawl	27	579N2	Cliquet	Sperrhake
Spärr	Check Pawl	28	578N2	Cliquet	Sperrhake

Addo-X 200

PAG.203
APR.1957

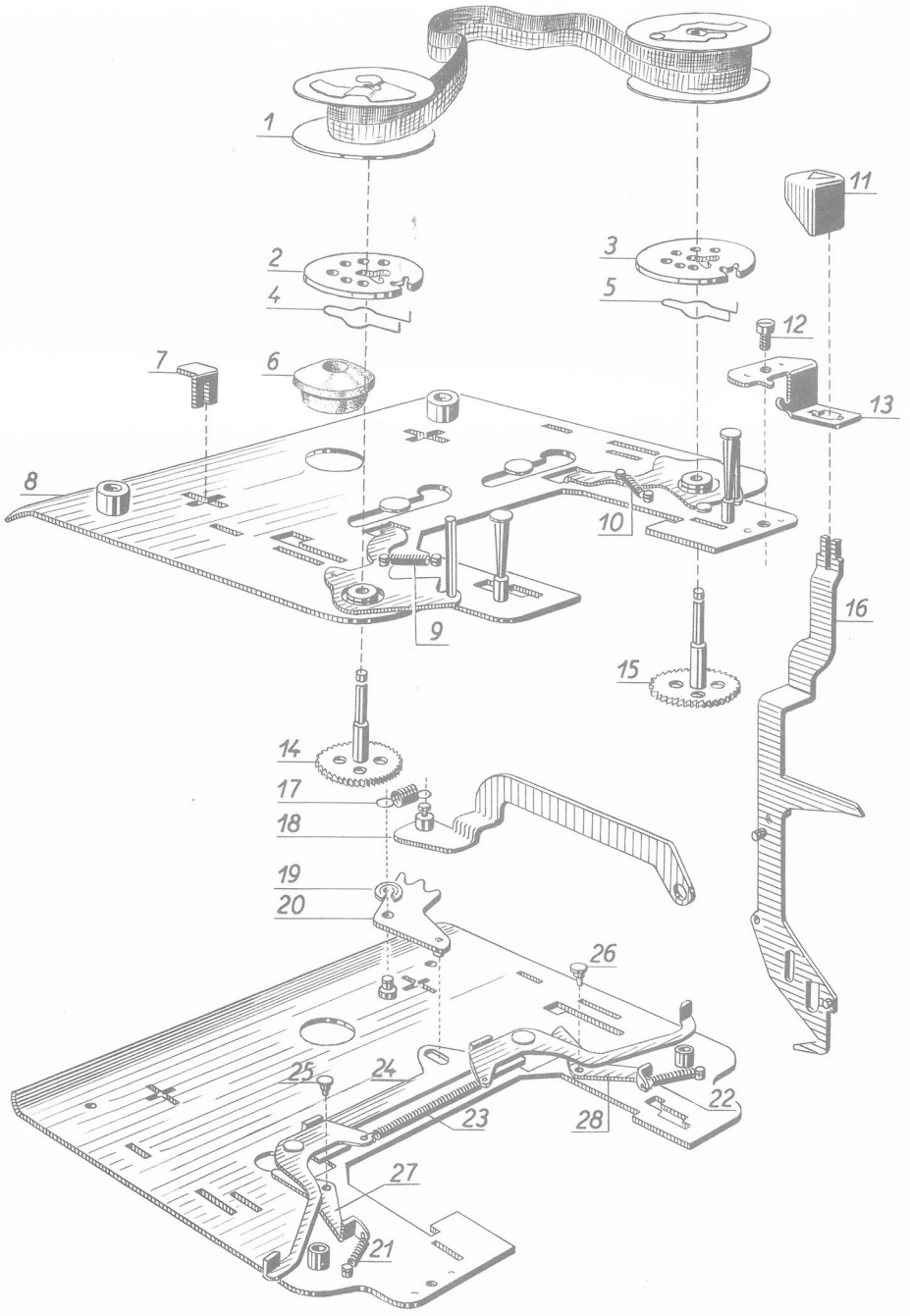

		Part numbers			
Tangentstjälk "0"	Key Lever "0"	0	K216N3	Bras de touche No. "0"	Tastenarm "0"
Tangentstjälk "1"	Key Lever "1"	1	K217N3	Bras de touche No. "1"	Tastenarm "1"
Tangentstjälk "2"	Key Lever "2"	2	K218N3	Bras de touche No. "2"	Tastenarm "2"
Tangentstjälk "3"	Key Lever "3"	3	K219N3	Bras de touche No. "3"	Tastenarm "3"
Tangentstjälk "4"	Key Lever "4"	4	K220N3	Bras de touche No. "4"	Tastenarm "4"
Tangentstjälk "5"	Key Lever "5"	5	K221N3	Bras de touche No. "5"	Tastenarm "5"
Tangentstjälk "6"	Key Lever "6"	6	K222N3	Bras de touche No. "6"	Tastenarm "6"
Tangentstjälk "7"	Key Lever "7"	7	K223N3	Bras de touche No. "7"	Tastenarm "7"
Tangentstjälk "8"	Key Lever "8"	8	K224N3	Bras de touche No. "8"	Tastenarm "8"
Tangentstjälk "9"	Key Lever "9"	9	K225N3	Bras de touche No. "9"	Tastenarm "9"
Stegskylt	Point/Arrow	10	3399	Fleche et point	Pfeilplatte
Visörskylt	Indicator Plate	11	3393	Indicateur	Korrekturschild
Rep. tangentknapp pos.	Repeat Key Top pos.	12	213N3	Bouton de la touche Rép pos.	Tastenknopf pos. Rep.
Rep. tangentknapp neg.	Repeat Key Top neg.	13	213N4	Bouton de la touche Rép neg.	Tastenknopf neg. Rep.
Transporttangentknapp	Sub-Total Key Top	14	211N6	Bouton de la touche SousTotal	Tastenknopf Transport
Non-Add tangentknapp	Non-Add Key Top	15	214N4	Bouton de la touche Non-Add	Tastenknopf NA
RVII tangentknapp	II Key Top	16	20322	Bouton de la touche RVII	Tastenknopf II
Summatangentknapp	Total Key Top	17	210N5	Bouton de la touche Total	Tastenknopf Summe
Starttangentknapp	Starting Lever Key Top	18	1248N4	Bouton de la plus	Starttastenknopf
Visörknapp	Key Top	19	240½N2	Viseur	Korrekturtastenknopf
Tangentknapp "0"	Key Top "0"	20	200N2	Bouton de la touche "0"	Tastenknopf "0"
Tangentknapp "1"	Key Top "1"	21	201N2	Bouton de la touche "1"	Tastenknopf "1"
Tangentknapp "2"	Key Top "2"	22	202N2	Bouton de la touche "2"	Tastenknopf "2"
Tangentknapp "3"	Key Top "3"	23	203N2	Bouton de la touche "3"	Tastenknopf "3"
Tangentknapp "4"	Key Top "4"	24	204N2	Bouton de la touche "4"	Tastenknopf "4"
Tangentknapp "5"	Key Top "5"	25	205N2	Bouton de la touche "5"	Tastenknopf "5"
Tangentknapp "6"	Key Top "6"	26	206N2	Bouton de la touche "6"	Tastenknopf "6"
Tangentknapp "7"	Key Top "7"	27	207N2	Bouton de la touche "7"	Tastenknopf "7"
Tangentknapp "8"	Key Top "8"	28	208N2	Bouton de la touche "8"	Tastenknopf "8"
Tangentknapp "9"	Key Top "9"	29	209N2	Bouton de la touche "9"	Tastenknopf "9"
Skruv	Screw	30	2121351	Vis	Schraube
Skruv	Screw	31	2121351	Vis	Schraube
Skruv	Screw	32	2121351	Vis	Schraube
Skruv	Screw	33	2121351	Vis	Schraube
Fjäder	Spring	34	2194032	Ressort	Feder
Buffert	Buffer Collar	35	2153021	Amortisseue	Dämpferrohr
Täckplåt	Key Board Cover	36	3338N5	Couvercle	Deckel
Starttangentfäste	Key Stem	37	1249	Bras de touche	Tastenhälter
Lås	Lock	38	297V	Attache	Verschluss
Lås	Lock	39	297V	Attache	Verschluss
Fjäder	Spring	40	20310	Ressort	Feder
Skruv	Screw	41	2121352	Vis	Schraube
Buffert	Buffer Collar	42	2153053	Amortisseue	Dämpferrohr
Buffert	Buffer Collar	43	2153053	Amortisseue	Dämpferrohr
Tangentbordslock	Key Stem Guide	44	251N9	Couvercle	Tastenführung
Substartkurva	Repeat Subtraction Key	45	K3274	Ensemble de déclanchement	Sub-Startkurve
Repetitionstangent	Repeat Key	46	K258N4	Bascule répétition	Wiederholungstaste
Stegfrigörararm	Step-Over Lever	47	K20210	Levier du zero automatique	Auslösenarm
Subtangentarm	Subtr. Starting Lever	48	K3287	Bras de déclanchem.en Soustr.	Sub-Tastenhebel
Övre tangentbordsaxel	Shaft, upper	49	252N14	Axe dessous des touches	Achse, obere
Visörstjälk	Indicator Lever	50	240N4	Bras de correction	Korrekturtaste
Stift	Pin	51	2112001	Goupille	Stift
Tangentstopp	Key Stop	52	227N4	Plaque d'arrêt des touches	Anschlag
Bricka	Washer	53	2151035	Rondelle	Scheibe
Non-Add tangent	Non-Add Key	54	K271N11	Touche de Non-Add	Non-Add Taste
Transporttangentarm	Sub-Total Key	55	K3298N1	Bras de Sous-Total	Transporttaste
Summatangentarm	Total Key	56	K3295N1	Bras de Total	Summentaste
Tangentstjälk för RVII	II Key	57	20213	Bras de RVII	II-Taste
Axel	Shaft	58	624N10	Axe	Achse
Lås	Spring Clip	59	2154206	Attache	Wellensicherung
Starttangentarm	Starting Lever	60	1236N4	Bras de déclanchement	Starthebel
Lageraxel	Shaft	61	708N7	Axe	Achse
Subtraktionstangentknapp	Subtraction Key Top	62	212N5	Bouton de la touche Soustr.	Tastenknopf Sub.
Visörskylt	Indicator Plate	63	3394	Indicateur	Korrekturschild

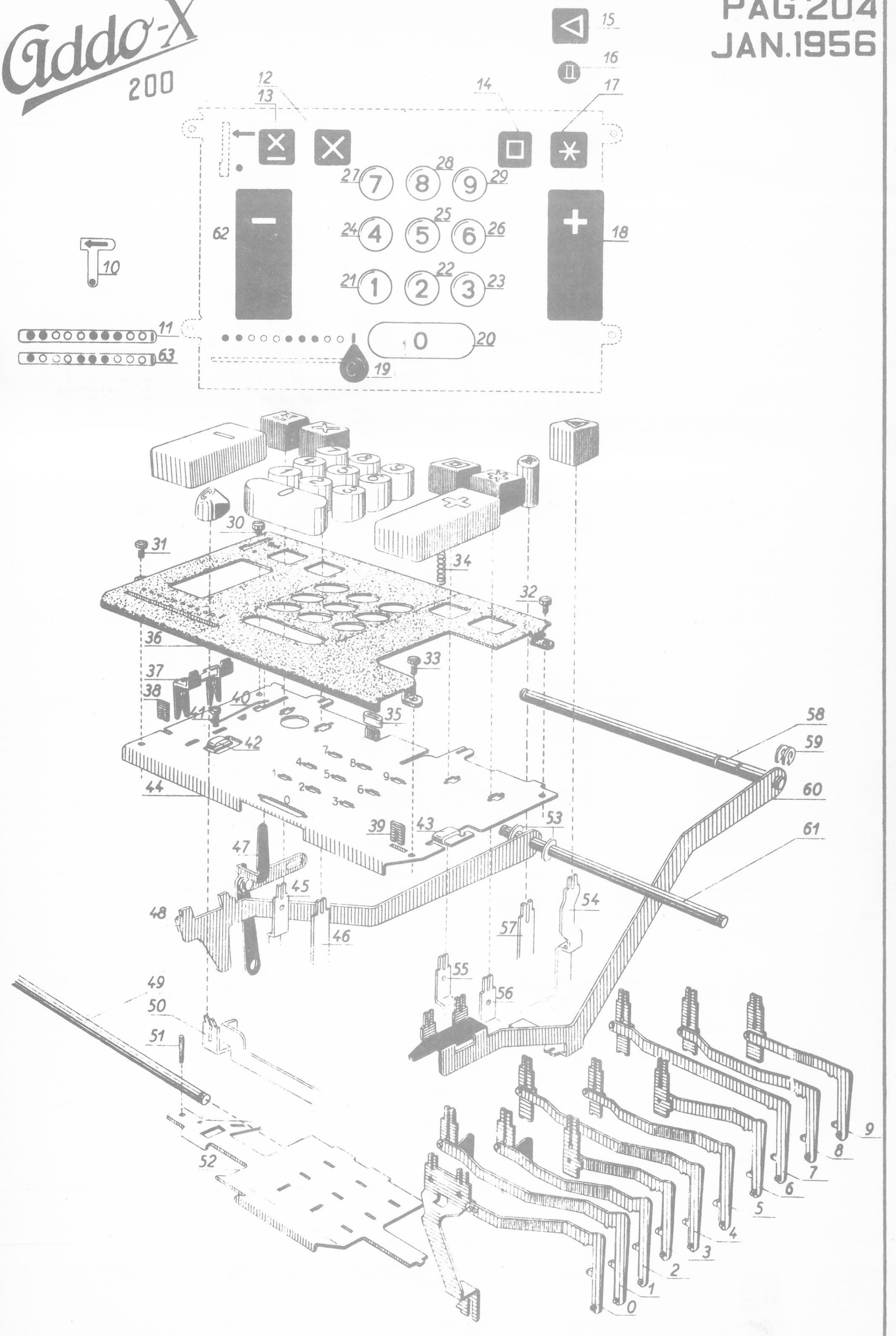
Addo-X
200
PAG.204
JAN.1956

		Part numbers			
Väljare	Stop Carriage	1	K233N27	Navette	Stoppkasten
Lås	Spring Clip	2	2154208	Attache	Wellensicherung
Bricka	Washer	3	2151034	Rondelle	Scheibe
Väljarankare	Stop Carriage Actuating Anchor	4	K287N3	Ancre de la navette	Zurückführungsarm
Rulle	Roller	5	2294013	Galet	Rolle
Subtangentarm	Subtraction Starting Lever	6	K3287	Bras de declanchement en Soustr.	Sub-Tastenhebel
Bricka	Washer	7	2151035	Rondelle	Scheibe
Lås	Spring Clip	8	2154206	Attache	Wellensicherung
Pappersmatningsinställare	P.F. Disengaging Lever	9	K4179	Déchargeur	Auskupplungshebel
Lås	Spring Clip	10	2154206	Attache	Wellensicherung
Fjäder	Spring	11	2192029	Ressort	Feder
Väljarstångspärr	Sector Stopping Arm Latch	12	K3335N4	Verrou des crémallières	Sperre
Fjäder	Spring	13	2192023	Ressort	Feder
Fjäderfäste	Shackle	14	242N1	Attache ressort	Federhalter
Bricka	Washer	15	2153050	Rondelle	Scheibe
Bussning	Spacing Collar	16	2211131	Rondelle	Büchse
Bricka	Washer	17	2153051	Rondelle	Scheibe
Bricka	Washer	18	2151105	Rondelle	Scheibe
Fjäder	Spring	19	2192116	Ressort	Feder
Lås	Spring Clip	20	2154206	Attache	Wellensicherung
Väljarstopp	Upper Buffer Arm Right	21	20389	Amortisseur	Federarm
Väljarstopp	Lower Buffer Arm Right	22	20390	Amortisseur	Federarm
Fjäder	Spring	23	2194036	Ressort	Feder
Axel	Shaft	24	239N2	Axe	Achse
Lås	Spring Clip	25	2154206	Attache	Wellensicherung
Lås	Spring Clip	26	2154206	Attache	Wellensicherung
Lås	Spring Clip	27	2154206	Attache	Wellensicherung
Lås	Spring Clip	28	2154206	Attache	Wellensicherung
Övre tangentbordsaxel	Upper Key Board Shaft	29	252N14	Axe dessous des touches	Achse
Axel	Shaft	30	267N3	Axe	Achse
Väljarstopp	Upper Buffer Arm Left	31	20387	Amortisseur	Federarm
Fjäder	Spring	32	2192171	Ressort	Feder
Väljarstopp	Lower Buffer Arm Left	33	20388	Amortisseur	Federarm
Lås	Spring Clip	34	2154206	Attache	Wellensicherung
Bufferthållare	Buffer Holder	35	3326N1	Fixe tampon dessous	Bufferhälter
Skruv	Screw	36	2121404	Vis	Schraube
Gummibuffert	Rubber Buffer	37	2153910	Tampon d´avant	Buffer
Lås	Spring Clip	38	2154206	Attache	Wellensicherung
Axel	Shaft	39	279½N2	Axe	Achse
Isoleringsbricka	Washer	40	2153913	Rondelle	Scheibe
Lås	Spring Clip	41	2154208	Attache	Wellensicherung
Buffertskoning	Buffer Shoe	42	3333	Sabot	Bufferbesatz
Buffert	Buffer	43	3329	Tampon, gauche	Buffer
Lås	Spring Clip	44	2154208	Attache	Wellensicherung
Lås	Locking Plate	45	245N2	Fermeture	Sicherungsplatte
Väljarstiftlås	Stop Retaining Rod	46	244N5	Torpille	Führungsachse
Axellås	Locking Plate	47	267⅛	Verrou	Verschluss
Skruv	Screw	48	2121021	Vis	Schraube
Undre tangentbordsaxel	Lower Key Board Shaft	49	252N5	Axe dessous des touches	Achse, untere
Lås	Spring Clip	50	2154208	Attache	Wellensicherung
Axel	Shaft	51	1098	Axe	Achse
Lås	Spring Clip	52	2154208	Attache	Sicherungsring
Återföringshake för	Step Pin Restoring Hook	53	302	Crochet d´effacement	Zurückführungshaken
Bromsfjäder	Brake Spring	54	303	Ressort plate	Bremsfeder
Skruv	Screw	55	2121004	Vis	Schraube
Skruv	Screw	56	2121021	Vis	Schraube
Summalås	Total Locking Arm	57	280N3	Bloqueur de Total	Verriegelung
Kula	Ball	58	296	Bille	Kugel
Visörstjälk	Indicator Lever	59	240N4	Bras de correction	Correkturtaste
Fjäder	Spring	60	2192017	Ressort	Feder
Lås	Spring Clip	61	2154208	Attache	Wellensicherung
Stegbrygga	Escapement Bracket	62	K230N6	Chien d´échappement	Stegbrücke
Tangenthammare, vänster	Pin Setting Lever, Left	63	228N1	Marteau de touche	Auslösearm
Tangenthammare, höger	Pin Setting Lever, Right	64	228N2	Marteau de touche	Auslösearm
Distansrör	Space Collar	65	2155018	Tube d´ecartement	Distanzrohr
Axel	Shaft	66	229N2	Axe pour les marteaux	Achse
Lås	Spring Clip	67	2154208	Attache	Wellensicherung
Mutter	Nut	68	2126002	Ecrou	Mutter
Fjäderbricka	Spring Washer	69	2154001	Rondelle fendue	Federscheibe
Tangentspärr	Escapement Bracket Blocker	70	K330N2	Arrêt d´échappement	Tastensperre
Skruv	Screw	71	2125014	Vis	Schraube
Fjäder	Spring	72	2192085	Ressort	Feder
Fjäder	Spring	73	2192002	Ressort	Feder
Stegreturhake	Return Step Hook	74	K284N2	Crochet d´effacement	Mitnehmerhaken
Lås	Lock	75	290N1	Bloqueur de l´ancre	Führung
Lås	Spring Clip	76	2154208	Attache	Wellensicherung
Stegmatarlänk	Step Feeding Link	77	K261N9	Bras d´échappement	Verbindungsarm
Bricka	Washer	78	2151033	Rondelle	Scheibe
Lås	Spring Clip	79	2154206	Attache	Wellensicherung
Fjäder	Spring	80	2194020	Ressort	Feder
Fjäder	Spring	81	2192045	Ressort	Feder
Stegmatarvinkel	Step Lever	82	K282N8	Équerre d´échappement	Hebelarm
Spärr för väljarlås	Blocking Bridge Catch	83	K3334N2	Verrou	Sperre
Bricka	Washer	84	2151031	Rondelle	Scheibe
Lås	Spring Clip	85	2154206	Attache	Wellensicherung
Rulle	Roller	86	2294045	Galet	Rolle
Lås	Spring Clip	87	2154207	Attache	Wellensicherung
Fjäder	Spring	88	2192029	Ressort	Feder
Bussning	Spacing Collar	89	2211017	Rondelle	Büchse
Lås	Spring Clip	90	2154208	Attache	Wellensicherung
Lås	Escapement Bracket Lock	91	K294N3	Bloqueur	Sperrarm
Fjäder	Spring	92	2192076	Ressort	Feder
Fjäder	Spring	93	2193124	Ressort	Feder
Nollstegningskoppling	Step-Over Coupling	94	20200	Connection d´échappement	Zehnersprungkupplung
Fjäder	Spring	95	2192001	Ressort	Feder
Fjäder	Spring	96	2192164	Ressort	Feder
Bricka	Washer	97	2151010	Rondelle	Scheibe
Lås	Spring Clip	98	2154207	Attache	Wellensicherung
Fjäder	Spring	99	2192176	Ressort	Feder
Lås	Spring Clip	100	2154207	Attache	Wellensicherung
Nollstegningsvinkel	Step-Over Linkage	101	K20201N3	Bras d´échappement	Zehnersprunggelenk
Fjäder	Spring	102	2192087	Ressort	Feder
Fjäder	Spring	103	2192062	Ressort	Feder

Addo-X 200

PAG.205
JAN.1956

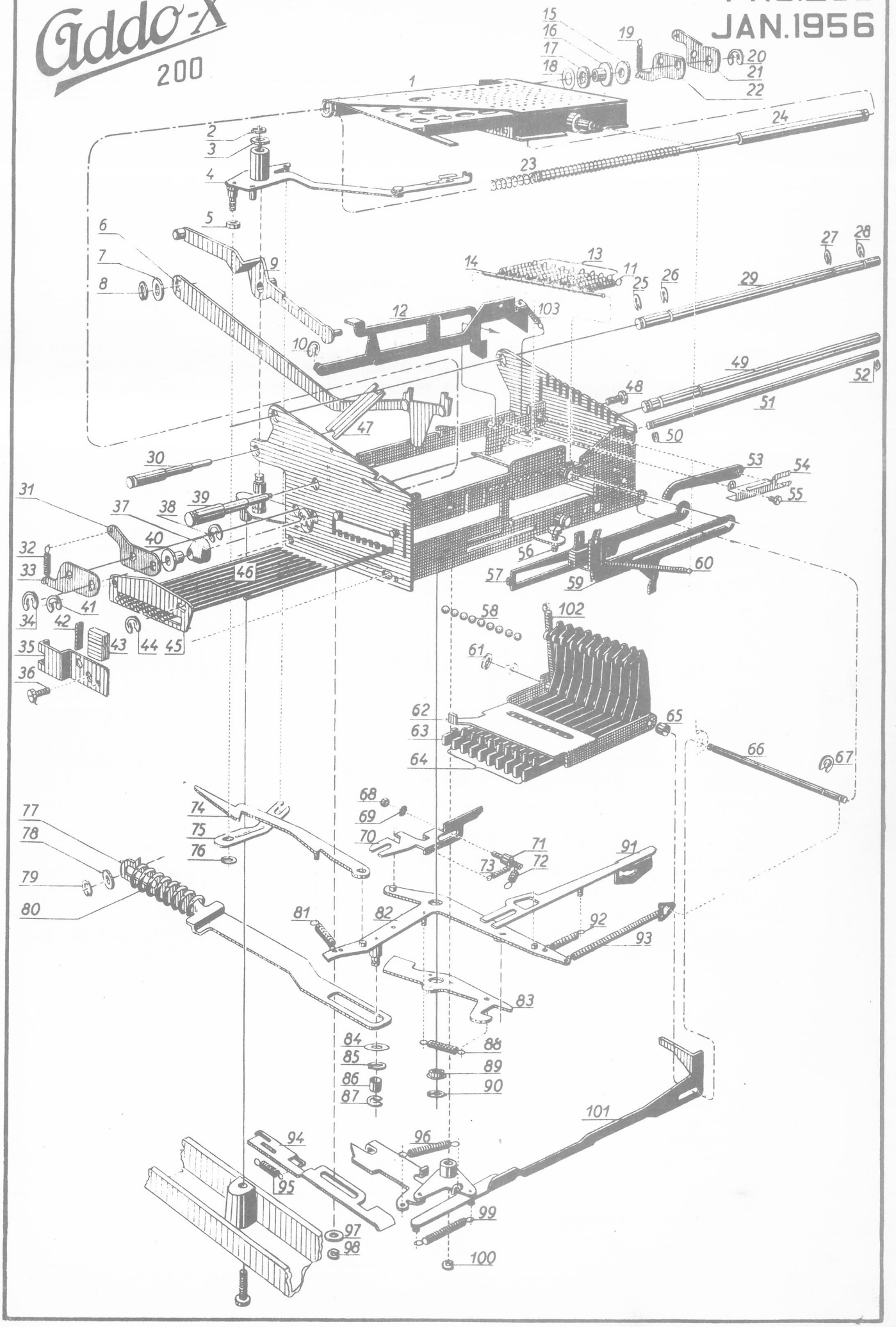

			Part numbers		
Sifferstång utan punkter	Type Bar without dots	1	K611N12	Porte-chiffres sans points	Typenstange ohne Punkte
Sifferstång utan punkter	Type Bar without dots	2	K611N12	Porte-chiffres sans points	Typenstange ohne Punkte
Sifferstång med punkter	Type Bar with dots	3	K612N7	Porte-chiffres avec points	Typenstange mit Punkte
Sifferstång utan punkter	Type Bar without dots	4	K611N12	Porte-chiffres sans points	Typenstange ohne Punkte
Sifferstång utan punkter	Type Bar without dots	5	K611N12	Porte-chiffres sans points	Typenstange ohne Punkte
Sifferstång med punkter	Type Bar with dots	6	K612N7	Porte-chiffres avec points	Typenstange mit Punkte
Sifferstång utan punkter	Type Bar without dots	7	K611N12	Porte-chiffres sans points	Typenstange ohne Punkte
Sifferstång utan punkter	Type Bar without dots	8	K611N12	Porte-chiffres sans points	Typenstange ohne Punkte
Sifferstång med punkter	Type Bar with dots	9	K612N7	Porte-chiffres avec points	Typenstange mit Punkte
Sifferstång utan punkter	Type Bar without dots	10	K611N12	Porte-chiffres sans points	Typenstange ohne Punkte
Sifferstång utan punkter	Type Bar without dots	11	K611N12	Porte-chiffres sans points	Typenstange ohne Punkte
Teckenstång	Sign Bar	12	K613N10	Porte-signes	Zeichenstange
Teckenstång	Sign Bar	13	K613N8	Porte-signes	Zeichenstange
Fjäder	Spring	14	2192034	Ressort	Feder
Lås	Spring Clip	15	2154205	Attache	Wellensicherung
NA-Brygga	NA Bridge	16	K3842	Pont déclanchement	Brücke für NA
Skriftinställarfundament	Print Trigger Guide	17	K765	Guidage des dechancheurs	Schrifteinstellerfundament
Axel	Shaft	18	418	Axe	Achse
Lås	Spring Clip	19	2154206	Attache	Wellensicherung
Urkopplingsbrygga	Print Trigger Actuating Bridge	20	K772	Pont de déclanchement	Auskupplerbrücke
Fjäder	Spring	21	2192070	Ressort	Feder
Skrivhake för teckenstång	Sign Bar Print Trigger	22	K781	Declancheur	Schriftauslöser
Skrivhake för teckenstång	Sign Bar Print Trigger	23	K781	Declancheur	Schriftauslöser
Skrivhake	Print Trigger	24	K780	Declancheur	Schriftauslöser
Fjäder	Spring	25	2192165	Ressort	Feder
Fjäder	Spring	26	2192165	Ressort	Feder
Fjäder	Spring	27	2192165	Ressort	Feder
Axel	Shaft	28	23071	Axe	Achse
Lås	Spring Clip	29	2154206	Attache	Wellensicherung
Skrivinställare	Feeler	30	K776	Declique	Schrifteinsteller
Fjäder	Friction Spring	31	788	Ressort de friction	Friktionsfeder
Fjäder	Spring	32	2192158	Ressort	Feder
Fjäder	Spring	33	2192158	Ressort	Feder
Tryckhammare	Print Hammer	34	K709N10	Marteau de frappe	Druckhammer
Tryckhammare	Print Hammer	35	K709N11	Marteau de frappe	Druckhammer
Färgbandslyftare	Ribbon Lift Bridge	36	K570	Levier de ruban	Farbbandschalthebel
Tryckhammarfundament	Print Hammer Frame	37	K712N9	Cage des marteaux	Druckhammerführung
Lås	Spring Clip	38	2154208	Attache	Wellensicherung
Lyftbrygga	Spring Loading Bridge	39	K769	Pont de remise	Spannbrücke
Axel	Shaft	40	704	Axe	Achse
Fjäder	Spring	41	2192071	Ressort	Feder

Addo-X 200

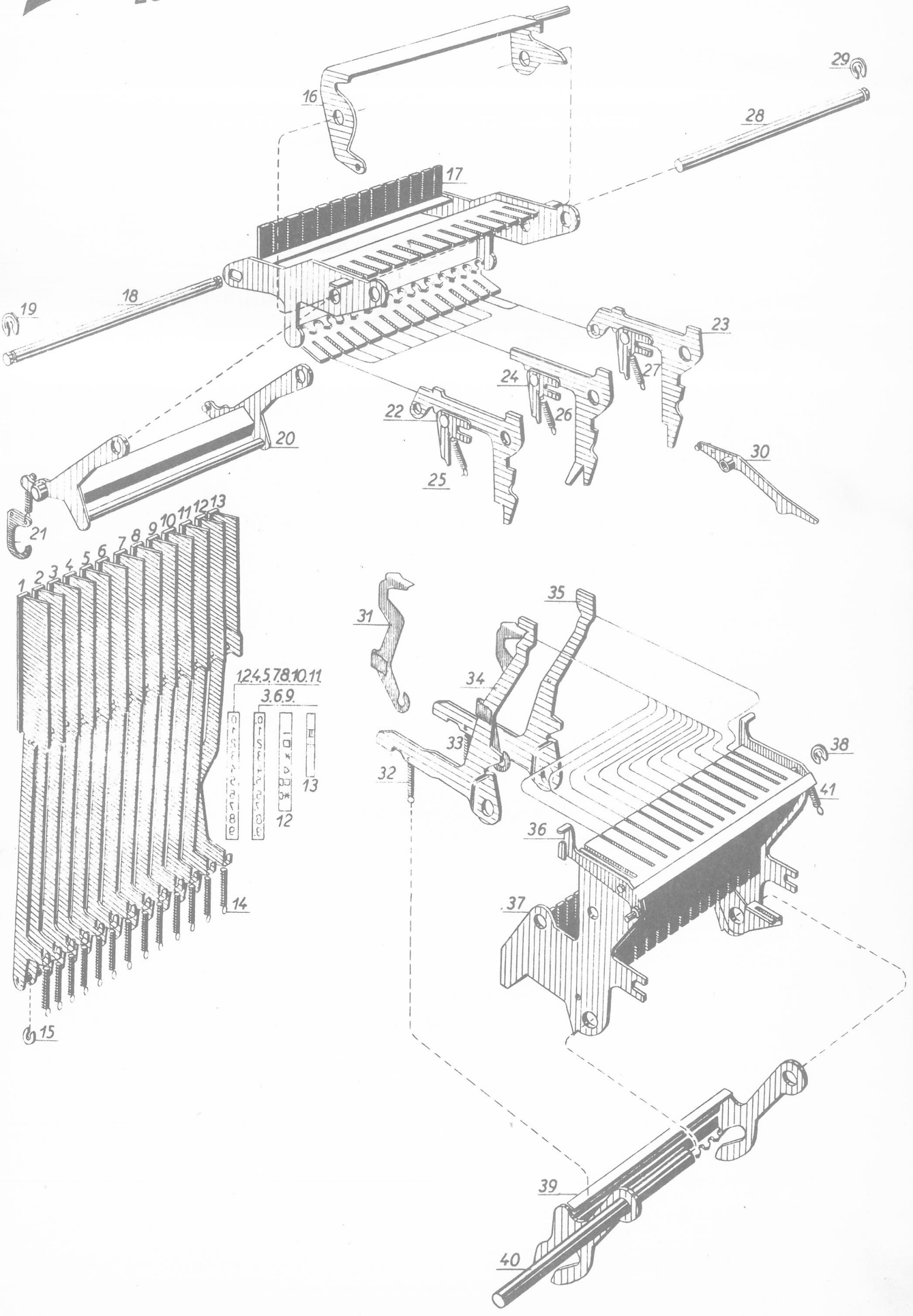
16
29
28
17
19
18
23
24
27
22
26
20
30
25
21
1 2 3 4 5 6 7 8 9 10 11 12 13
1.2.4.5.7.8.10.11
3.6.9.
13
12
14
15
31
35
34
33
38
32
41
36
37
39
40

		Part numbers			
Medbringare för Summalåsbrygga	Total Locking Lever	1	K483	Arrêt du Total	Sperrarm
Summalåsbrygga	Total Locking Bridge	2	K20232	Pont de blocage	Sperrbrücke
Returbrygga	Restoring Bridge	3	K458	Pont de remise	Zurückführungsbrücke
RVII-fundament	Adding Unit Frame	4	K450	Carcasse Totalisateur No. 2	Addierwerkrahmen
Fjäder	Spring	5	2192031	Ressort	Feder
Lås	Spring Clip	6	2154208	Attache	Wellensicherung
Axel	Shaft	7	954	Axe	Achse
Fjäder	Spring	8	2195027	Ressort	Feder
Axel	Shaft	9	707N2	Axe	Achse
Tiotalshake	Tens Latch	10	K459	Chien de réport	Zehnerklinke
Fjäderfäste	Rack and Latch Guide	11	457	Attache ressort	Führung
Fjäder	Spring	12	2192116	Ressort	Feder
Tiotalsorgan	Tens Rack	13	K461	Segment de réport	Zehnerzahnstange
RV-Hjul	Adding Wheel	14	K904N3	Roue de Totalisateur	Addierrad
Bricka	Washer	15	2151015	Rondelle	Scheibe
Distansrör	Space Collar	16	2155077	Tube d'ecartement	Distanzrohr
Lås	Spring Clip	17	2154207	Attache	Wellensicherung
Axel	Shaft	18	955	Axe	Achse
Räkneverksbygel	Adding Wheel Bail	19	K950	Bride de Totalisateur	Addierradbügel
Rulle	Roller	20	2294034	Galet	Rolle
Lås	Spring Clip	21	2154207	Attache	Wellensicherung
RV-Kurva	Adding Unit Cam	22	K3806	Came de comande	Addierwerkkurve

Addo-X
200

PAG.207
JAN.1956

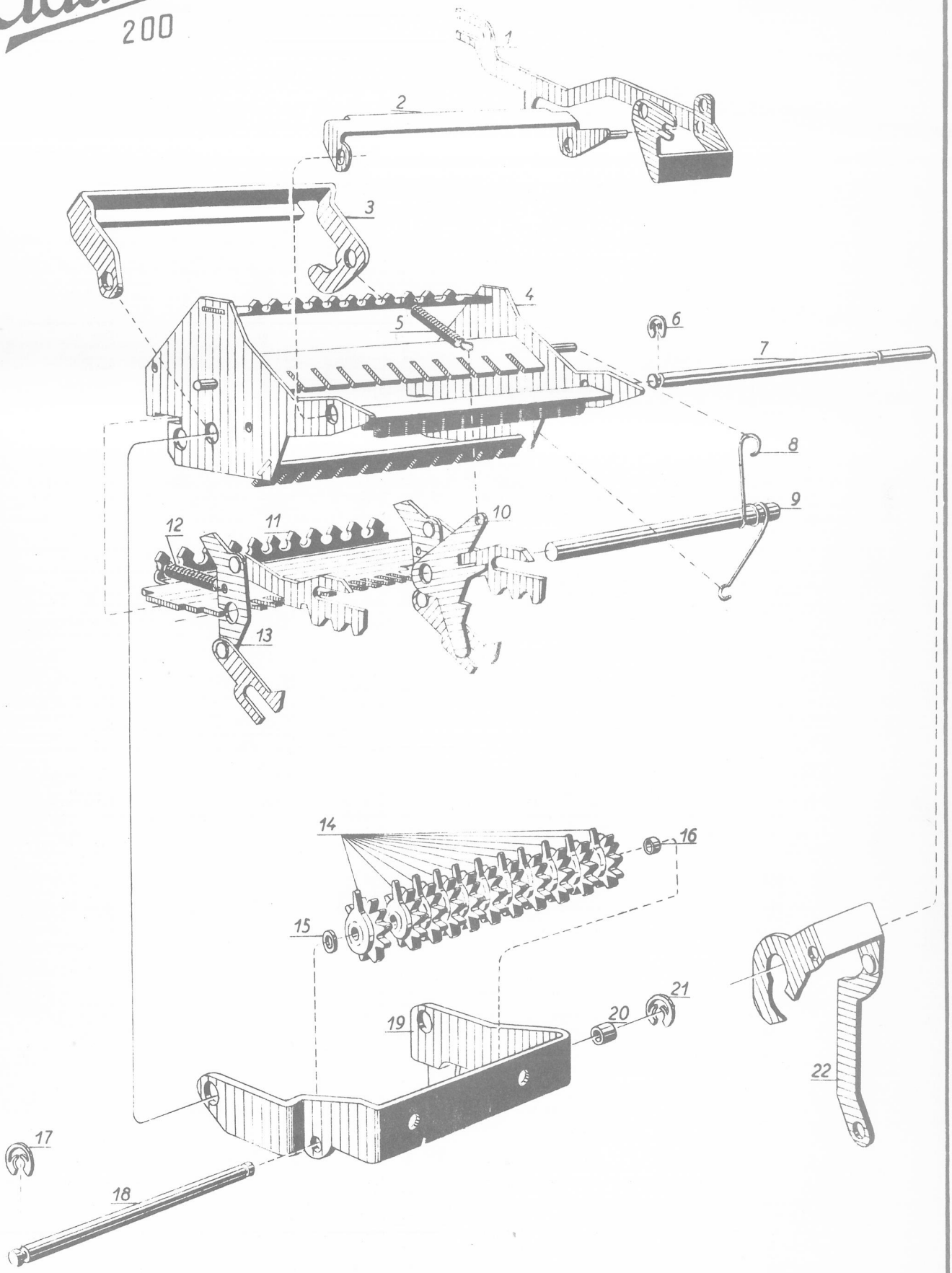

			Part numbers		
Bricka	Washer	1	5151041	Rondelle	Scheibe
Subtangentarm	Subtraction Starting Lever	2	K3287	Bras declanchement en Soustr.	Sub-Tastenhebel
Bricka	Washer	3	2151035	Rondelle	Scheibe
Lås	Spring Clip	4	2154206	Attache	Wellensicherung
Lås	Spring Clip	5	2154206	Attache	Wellensicherung
Pappersmatarhake	Line Spacing Dog	6	K1142N5	Levier d'avancement	Zeilenschalthaken
Övre matarvinkel	Upper Feed Unit	7	K141N7	Equérre d'avancement	Farbschaltbrücke
Fjäder	Spring	8	2192054	Ressort	Feder
Lås	Spring Clip	9	2154206	Attache	Wellensicherung
Bricka	Washer	10	2151033	Rondelle	Scheibe
Matarmellanlänk	Feeding Link	11	K140N9	Bras de transfert	Verbindungsarm
Fjäder	Spring	12	2192046	Ressort	Feder
Lyftarm	View Provider	13	K571N2	Doigt du ruban	Höhenschalthebel
Skruv	Screw	14	2121005	Vis	Schraube
Fjäder	Spring	15	2192043	Ressort	Feder
Stopparm	Bichrome Lever	16	514N2	Arrêt	Höhenschalthaken
Bricka	Washer	17	2155063	Rondelle	Scheibe
Axel	Shaft	18	624N10	Axe	Achse
Axel	Shaft	19	708N7	Axe	Achse
Låsaxel	Locking Shaft	20	K276N6	Axe de fermeture	Achse
Pappersmatningsinställare	P.F. Disengaging Lever	21	K4179	Pont	Auskupplungshebel
Övre tangentbordsaxel	Upper Key Board Shaft	22	252N14	Axe dessous des touches	Achse, obere
Sub-inställare	Subtraction Actuator	23	K266N8	Pont de soustraction	Subtraktionswinkel
Väljarlåsbrygga	Blocking Bridge	24	247N2	Blocage de la navette	Sperrbrücke
Undre tangentbordsaxel	Lower Key Board Shaft	25	252N5	Axe dessous des touches	Achse, untere
Huvudaxel	Main Shaft Ass.	26	K130N21	Axe principal	Hauptwelle
Fjäder	Spring	27	2194026	Ressort	Feder
Stegmatarlänk	Step Feeding Link	28	K261N9	Bras d'échappement	Verbindungsarm
Spärr	Key Stem Stop	29	K3264N2	Déclic	Sperre
Spärr	Key Stem Stop	30	K3266	Déclic	Sperre
Fjäder	Spring	31	2192036	Ressort	Feder
Fjäder	Spring	32	2192144	Ressort	Feder
Lås	Spring Clip	33	2154206	Attache	Wellensicherung
Bricka	Washer	34	2151033	Rondelle	Scheibe
Sub-lås	Fifth Link	35	K3262N1	Bras numéro 5	Sperre
Fjäder	Spring	36	2192079	Ressort	Feder
Bricka	Washer	37	2151035	Rondelle	Scheibe
Lås	Spring Clip	38	2154206	Attache	Wellensicherung
Utlösare	Release Link	39	K3259	Declancheur	Auslöser
Fjäder	Spring	40	2192036	Ressort	Feder
Spärr	Key Stem Stop	41	K3265	Déclic	Sperre
Lås	Spring Clip	42	2154206	Attache	Wellensicherung
Fjäder	Spring	43	2193102	Ressort	Feder
Fjäder	Spring	44	2193101	Ressort	Feder
Lås	Spring Clip	45	2154206	Attache	Wellensicherung
Axellås	Locking Plate	46	267½	Verrou	Verschluss
Axel	Shaft	47	267N3	Axe	Achse
Bricka	Washer	48	2151021	Rondelle	Scheibe
Lås	Spring Clip	49	2154208	Attache	Wellensicherung
Rep-inställare	Repeat Stem	50	K3284N5	Bras de Répétition	Rep Einsteller
Inställningsbrygga	Step-Over Setting Bridge	51	K20211N3	Pont du zero automatique	Einstellbrücke
Substartkurva	Repeat/Subtraction Key	52	K3274	Ensemble de déclanchement	Sub-Startkurve
Skruv	Screw	53	2121008	Vis	Schraube
Lås	Spring Clip	54	2154101	Attache	Wellensicherung
Fjäder	Spring	55	2193105	Ressort	Feder
Lås	Spring Clip	56	2154206	Attache	Wellensicherung
Bricka	Washer	57	2154913	Rondelle	Scheibe
Lås	Spring Clip	58	2154206	Attache	Wellensicherung
Repetitionstangent	Repeat Key	59	K258N4	Bascule répétition	Wiederholungstaste
Regulatorlänk	Governor Link	60	K1298	Bras de changement de vitesse	Verbindungsarm
Skruv	Screw	61	2121010	Vis	Schraube
Subtraktionslås	Lock	62	K277N2	Bloqueur Total et Soustr.	Auskupplungskurve
Summalåsarm	Total Locking Lever	63	K279N7	Bras de blocage	Auskupplungsarm
Axel	Shaft	64	912N1	Axe	Achse
Fjäder	Spring	65	2192043	Ressort	Feder
Axel	Shaft	66	4212	Axe	Achse
Lås	Spring Clip	67	2154220	Attache	Wellensicherung
Startfördröjn.brygga	Start Detainer	68	4230	Rallantisseur	Startverzögerungsbrücke
Rulle	Roller	69	2294005	Galet	Rolle
Fjäder	Spring	70	2193213	Ressort	Feder
Axel	Shaft	71	418N8	Axe	Achse
Vipp	Starting Bridge Actuator	72	K3256N1	Bras d'accouplement	Wippe
Axel	Shaft	73	279½N2	Axe	Achse
Lås	Spring Clip	74	2154206	Attache	Wellensicherung
Fjäder	Spring	75	2192166	Ressort	Feder
Substartbrygga	Starting Bridge	76	K4200N2	Pont de declanchement en soustr.	Sub-Startbrücke
Nollstegningskoppling	Step-Over Coupling	77	20200N2	Connection d'échappement	Zehnersprungkupplung
Fjäder	Spring	78	2192001	Ressort	Feder
Fjäder	Spring	79	2192164	Ressort	Feder
Fjäder	Spring	80	2192176	Ressort	Feder
Nollstegningsvinkel	Step-Over Linkage	81	K20201N3	Bras d'échappement	Zehnersprung-Gelenk
Distansrör	Space Collar	82	2155018	Tube d'écartement	Distanzrohr
Bricka	Washer	83	2151021	Rondelle	Scheibe
Lås	Spring Clip	84	2154208	Attache	Wellensicherung

Addo-X 200

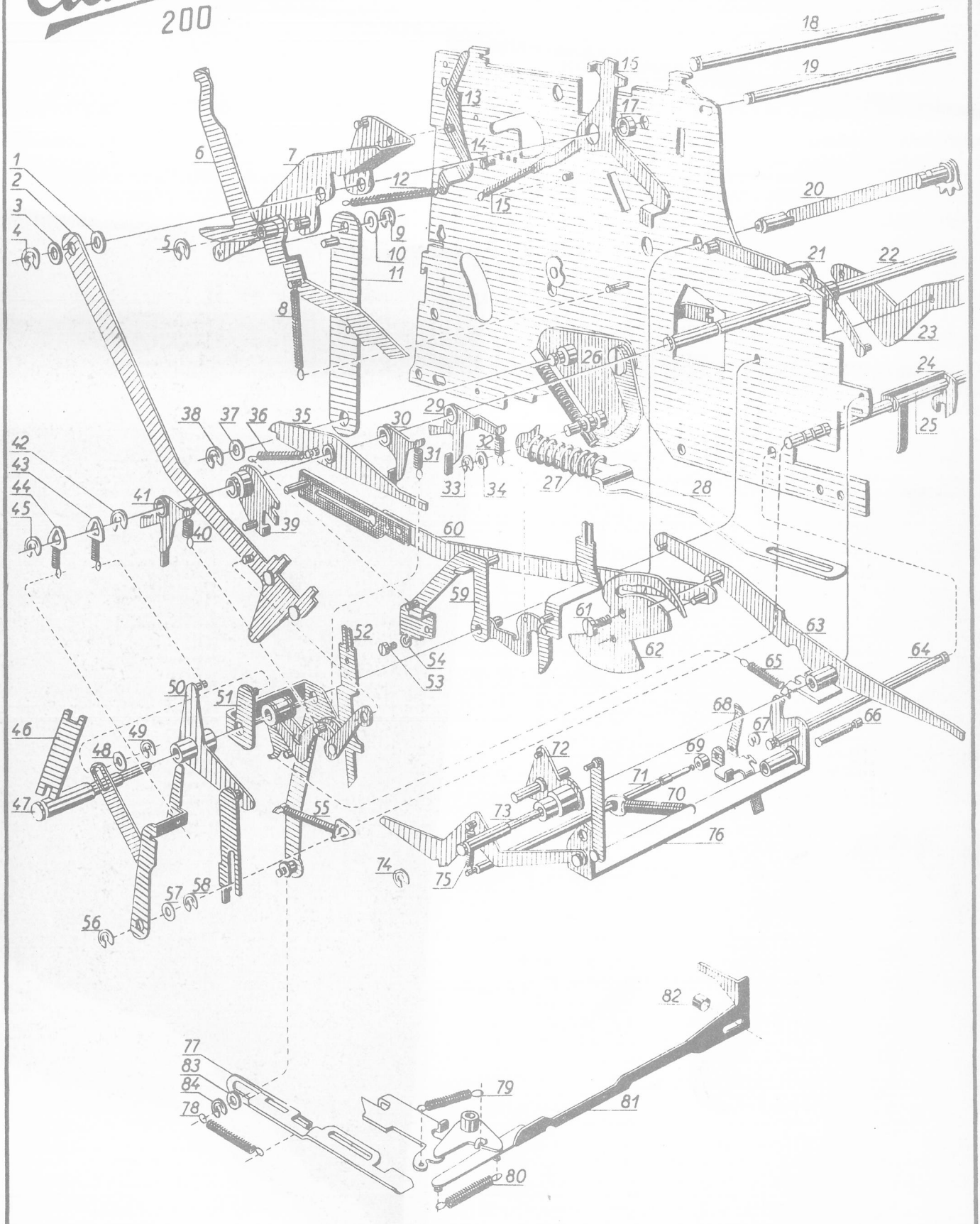
1
2
3
4
5
6
7
8
9
10
11
12
13
14
15
16
17
18
19
20
21
22
23
24
25
26
27
28
29
30
31
32
33
34
35
36
37
38
39
40
41
42
43
44
45
46
47
48
49
50
51
52
53
54
55
56
57
58
59
60
61
62
63
64
65
66
67
68
69
70
71
72
73
74
75
76
77
78
79
80
81
82
83
84

Part Numbers Pag.209

Motor	Motor	1	K1200F	Moteur	Motor
Isoleringsplänk	Insulating Plate	2	K1255	Bras de découplement	Isolierungsscheibe
Bricka	Washer	3	2151028	Rondelle	Scheibe
Lås	Spring Clip	4	2154103	Attache	Wellensicherung
Skruv	Screw	5	2121024	Vis	Schraube
Friktionsaxel	Friction Shaft	6	K1217N1	Axe de friction	Reibungsachse
Friktionshjul	Friction Gear Wheel	7	1224½	Roue de patinage	Friktionsantrieb
Friktionsbricka	Friction Washer	8	1218	Rondelle de friction	Reibungsscheibe
Friktionsfjäder	Friction Spring	9	1256	Ressort de friction	Friktionsfeder
Mutter	Nut	10	2126912	Ecrou	Mutter
Motordrev	Pinion	11	900[illegible]7	Pignon	Ritzel
Stift	Pin	12	2111002	Goupille	Stift
Kamaxel	Camshaft	13	K3600N5	Arbre d'admission	Nockenwelle
Vevstake	Connecting Rod	14	K1205N4	Bielle	Verbindungsarm
Startkurva	Starting Cam	15	K1211N3	Came	Startkurve
Startspärrhake	Starting Ratchet	16	1212N4	Léclic	Sperrklinke
Fjäder	Spring	17	2192006	Ressort	Feder
Startspärrhjul	Starting Ratchet Wheel	18	K1213N3	Came dentée	Sperrzahnrad
Lagerplåt	Bearing Plate	19	K108N4	Plaque de support	Lagerplatte
Fjäderarm, undre	Inner Rocker Arm	20	K4234	Bras de ressort, gauche	Innerer Federarm
Stift	Pin	21	2113004	Goupille	Stift
Fjäderarm, övre	Outer Rocker Arm	22	K4235	Bras de ressort, droite	Äusserer Federarm
Rulle	Roller	23	2284916	Galet	Rolle
Lås	Spring Clip	24	2154208	Attache	Wellensicherung
Lås	Spring Clip	25	2154206	Attache	Wellensicherung
Lås	Spring Clip	26	2154206	Attache	Wellensicherung
Lås	Spring Clip	27	2154208	Attache	Wellensicherung
Rulle	Roller	28	2284916	Galet	Rolle
Utjämningskurva	Cam	29	K4233N2	Came	Kurve
Fjäderhållare	Spring Seat	30	4231	Bouton de ressort	Federsitz
Fjäderhållare	Spring Seat	31	4231	Bouton de ressort	Federsitz
Fjäder	Spring	32	2194037	Ressort	Feder
Skruv	Screw	33	2121021	Vis	Schraube
Skruv	Screw	34	2121021	Vis	Schraube
Starttangentarm	Starting Lever	35	1236N4	Bras de declanchement	Starthebel
Filtring	Felt Ring	36	2153045	Bague de graissage	Filzring
Huvudaxel	Main Shaft Ass.	37	K130N26	Axe principal	Hauptwelle
Vevstake	Connecting Rod	38	K1205N4	Bielle	Verbindungsarm
Skruv	Screw	39	2121008	Vis	Schraube
Skruv	Screw	40	2121008	Vis	Schraube
Bricka	Washer	41	2151099	Rondelle	Scheibe
Lås	Spring Clip	42	2154206	Attache	Wellensicherung
Motordrev	Pinion	43	1235½	Pignon	Ritzel

Addo-X 200

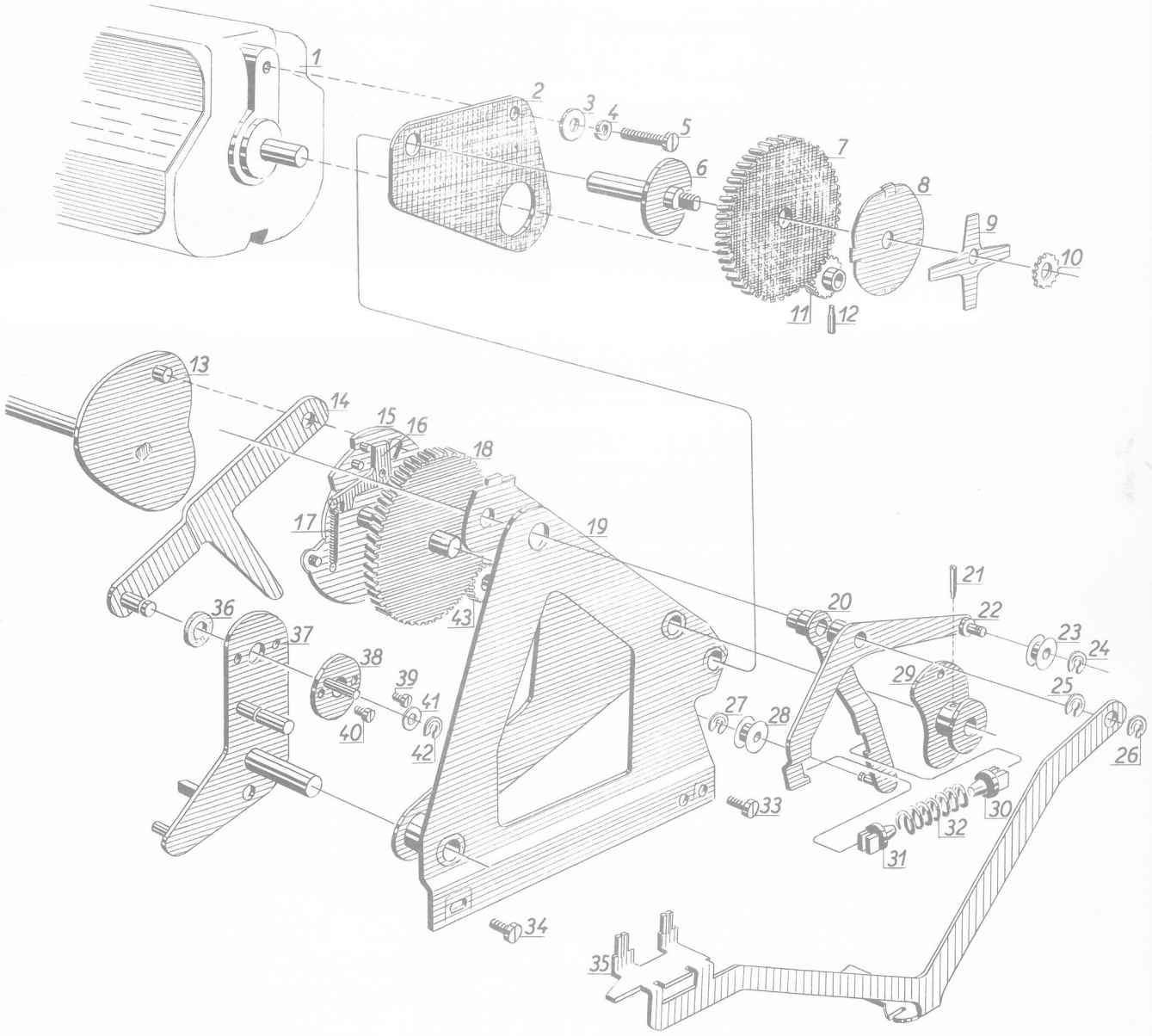

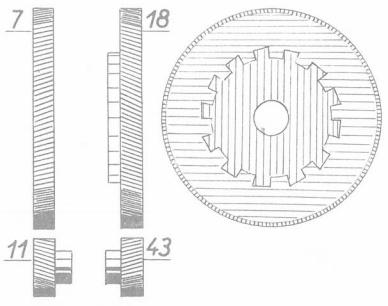

Denna sida ersätter Pag. 209, JAN. 1956
This Page replaces Pag. 209, JAN. 1956
Diese Seite ersetzt Pag. 209, JAN. 1956
Cette page remplace Pag. 209, JAN. 1956

			Part numbers		
Axel	Shaft	1	954	Axe	Achse
Axel	Shaft	2	624N10	Axe	Achse
Lås	Spring Clip	3	2154208	Attache	Wellensicherung
Medbringare för Summa-låsbrygga	Interlock Slide	4	K483	Serrure	Sperrschieber
Fjäder	Spring	5	2193205	Ressort	Feder
Lås	Spring Clip	6	2154206	Attache	Wellensicherung
NA-nedtryckare	Disengaging Lever	7	K23059	Levier de Non Add	Ausscheltungshebel
Lås	Spring Clip	8	2154206	Attache	Wellensicherung
Axel	Shaft	9	252N14	Axe	Achse
Axel	Shaft	10	912N1	Axe	Achse
Substartbrygga	Starting Bridge	11	K4200N2	Pont de déclanchement en soustr.	Sub-Startbrücke
Lås	Spring Clip	12	2154206	Attache	Wellensicherung
Startstång	Starting Bar	13	K1208N6	Bras de démarrage	Verbindungsarm
Startarm	Starting Lever	14	K1209N7	Déclancheur	Startarm
Lås	Spring Clip	15	2154206	Attache	Wellensicherung
Lås	Spring Clip	16	2154206	Attache	Wellensicherung
NA-tangentknapp	Non-Add Key Top	17	214N4	Bouton de Non Add	NA-Tastenknopf
NA-vinkel	Non-Add Dog	18	K20382	Chien de Non Add	NA-Haken
NA-tangent	Non-Add Key	19	K271N11	Touche de Non Add	NA-Taste
Lås	Spring Clip	20	2154208	Attache	Wellensicherung
NA-länk	Bell Crank	21	K20381	Tige	Zwischenhebel
Lås	Spring Clip	22	2154206	Attache	Wellensicherung
Fjäder	Spring	23	2192043	Ressort	Feder
Startspärr	Start Balance Blocker	24	3302	Cliquet d´arrët	Startsperre
Startkurva	Starting Cam	25	K3300N2	Came de départ	Startkurve
Startvåg	Start Balance	26	K4210N1	Balancier	Startwage
Lås	Spring Clip	27	2154214	Attache	Wellensicherung
Startarm	Start Lever	28	K4204N1	Bras de départ	Startarm
Skruv	Screw	29	2122004	Vis	Schraube
Bricka	Washer	30	2151031	Rondelle	Scheibe
Lås	Spring Clip	31	2154206	Attache	Wellensicherung
Axel	Shaft	32	4212	Axe	Achse
Fjäder	Spring	33	2192041	Ressort	Feder
Transportinställare	Sub-Total Actuating Arm	34	K264N5	Hachette	Einsteller für Zwischensumme
Summatangentbrygga	Total Actuator	35	K263N8	Pont de Total	Einsteller für Summe
Fjäder	Spring	36	2192117	Ressort	Feder
Transportkopplingshake	Sub-Total Dog	37	K3304N1	Connection Sous Total	Kupplungshaken
Fjäder	Spring	38	2192021	Ressort	Feder
Kopplingshake för RVII	Grand-Total Dog	39	20324	Chien du 2éme totalisateur	Speicherwerkhaken
Fjäder	Spring	40	2192172	Ressort	Feder
Lyfthake	Lifting Arm	41	K3308N2	Cliquet	Hebehaken
Fjäder	Spring	42	2192063	Ressort	Feder
Inhållarbrygga	Lifting Arm Retainer	43	K3340N4	Pont de retardement	Brücke
RVII-tangent	Grand-Total Key	44	20213	Bras de touche, GT	Speicherwerktaste
Lås	Spring Clip	45	2154207	Attache	Wellensicherung
Fjäder	Spring	46	2193105	Ressort	Feder
Låsslid för RV-inställare	GT Key Interlock Slide	47	K20218	Louquet pour GT	Tastensperre
Stödplåt	Support Plate	48	3320N2	Paroi	Stützplatte
Lås	Spring Clip	49	2154206	Attache	Wellensicherung
Fjäder	Spring	50	2193208	Ressort	Feder
Axel	Shaft	51	1266N6	Axe	Achse
Lås	Spring Clip	52	2154207	Attache	Wellensicherung
Spärr för RVII-inställare	Interlock Slide Latch	53	K20215	Arrët du GT	Sperrklinke
Fjäder	Spring	54	2192090	Ressort	Feder
Axel	Shaft	55	262N3	Axe	Achse
Bricka	Washer	56	2151021	Rondelle	Scheibe
Fjäderfäste	Shackle	57	3321	Attache ressort	Federhalter
Fjäder	Spring	58	2192014	Ressort	Feder
Axel	Shaft	59	252N5	Axe	Achse
Fjäder	Spring	60	2193103	Ressort	Feder
Summatangentarm	Total Key	61	K3295N1	Bras de total	Tastenarm, Summe
Fjäder	Spring	62	2192045	Ressort	Feder
Transporttangentarm	Sub-Total Key	63	K3298N1	Bras de Sous-Total	Tastenarm, Zwischensumme
Summahake	Total Dog	64	K3306	Connection Total	Summenhaken
RV-inställare	GT Dog Actuator	65	K20220	Pont pour GT	Auslösebrücke
Transportutlösare	Sub-Total Dog Actuator	66	K3310	Chien de Sous-Total	Transport-Auslöser
Summautlösare	Lifting Arm Dog Actuator	67	K3312N2	Déclancheur	Summe-Auslöser
Fjäder	Spring	68	2193101	Ressort	Feder
Fjäder	Spring	69	2193113	Ressort	Feder
Styrning för RVII-tangent	GT Key Guide	70	20217	Guidage	Tastenführung
Stödplåt	Support Plate	71	1265N7	Paroi	Lagerplatte
Skruv	Screw	72	2121007	Vis	Schraube
Skruv	Screw	73	2121021	Vis	Schraube
NA-teckenarm	NA Sign Setting Link	74	K3251N6	Équerre de Non-Add	NA-Zeichenarm
RVII-knapp	RVII Key	75	20322	Bouton de la touche RVII	Tastenknopf für Speicherwerk

Addo-X 200

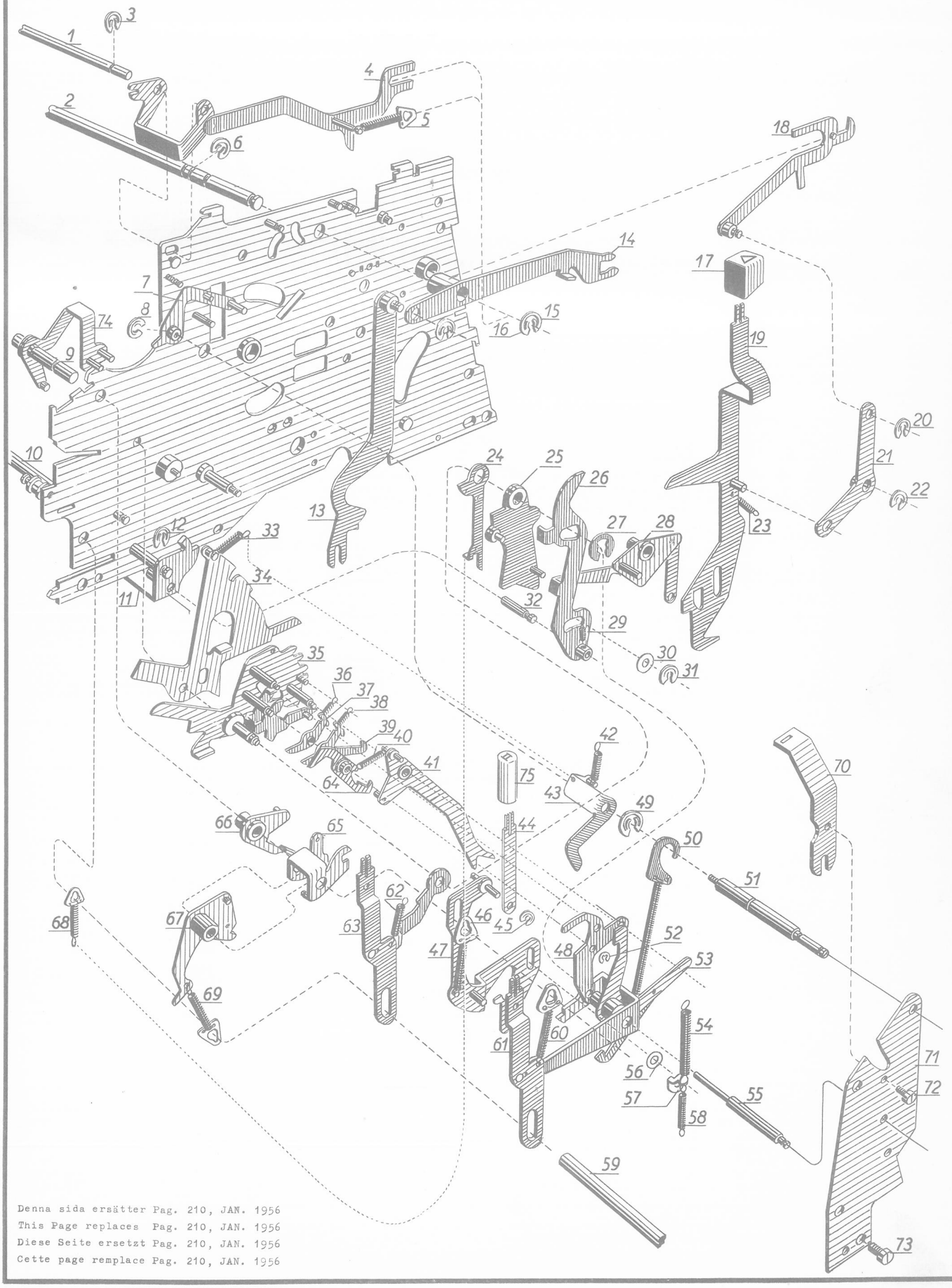

Denna sida ersätter Pag. 210, JAN. 1956
This Page replaces Pag. 210, JAN. 1956
Diese Seite ersetzt Pag. 210, JAN. 1956
Cette page remplace Pag. 210, JAN. 1956

			Part numbers		
Kurva för RVII	Adding Unit Cam	1	K3806	Came de commande	Addierwerkkurve
Lås	Spring Clip	2	2154208	Attache	Wellensicherung
Lås	Spring Clip	3	2154206	Attache	Wellensicherung
Fjäder	Spring	4	2192097	Ressort	Feder
NA-Tryckfot för RVII	Disengaging Slide	5	23090	Pied de decouplement	Abstellschieber
Hammarbuffert	Buffer	6	787	Tampon	Puffer
Hammarbufferthållare	Buffer Holder	7	784	Fixe Tampon	Pufferhalter
Skruv	Screw	8	2121005	Vis	Schraube
Axel	Shaft	9	954	Axe	Achse
Spärr för RV-tecken	Sign Bar Stopper	10	K23065N2	Arrêt des symboles	Zeichenabsteller
Lyftarm för RVII	Slide Actuating Lever	11	K23102	Bras d´accouplement	Schieberklinke
Medbringare	Actuating Rocker Arm	12	K23104	Entrenem	Schieberklinkenhebel
Fjäder	Spring	13	2192011	Ressort	Feder
Bricka	Washer	14	2121005	Rondelle	Scheibe
Lås	Spring Clip	15	2154206	Attache	Wellensicherung
Låsaxel	Locking Shaft	16	K276N6	Axe de fermeture	Achse
Kopplingsvagga för RVII	False Centre Shaft	17	K851	Va-et-vient	Falsche Zentrumachse
Transportspärr	Sub-Total Catch	18	K20334	Bloqueur de l´axe centrale	Zentrumachsensperre
Spärr för väljarlås	Blocking Bridge Actuator	19	K305N9	Bloqueur de la navette	Verbindungsarm
Väljarlåsbrygga	Blocking Bridge	20	247N2	Blocage de la navette	Sperrbrücke
Spärr för RV-Koppl.vagga	Positioning Lever	21	K23064N2	Bloquage pour Va-et-vient	Arretierhebel
NA-Tryckfot	Lower Disengaging Lever	22	K23088N2	NA-pied	Unterer Abstellschieber
Tryckarm för NA	Slide Actuating Arm	23	23081	NA-bras	Schieberarm
Lås	Spring Clip	24	2154206	Attache	Wellensicherung
Lås	Spring Clip	25	2154208	Attache	Wellensicherung
Fjäder	Spring	26	2192028	Ressort	Feder
Styrplåt	Guide	27	1071	Guide	Steuerplatte
Fjäder	Spring	28	2192009	Ressort	Feder
Trycklänk för NA	Actuating Arm Rocker	29	K23080	Tige de NA	Zwischenarm
Lås	Spring Clip	30	2154206	Attache	Wellensicherung
Lås	Spring Clip	31	2154208	Attache	Wellensicherung
Filtring	Felt Ring	32	2153911	Baque de graissage	Filzring
Bricka	Washer	33	2151023	Rondelle	Scheibe
Lås	Spring Clip	34	2154208	Attache	Wellensicherung
Skruv	Screw	35	2121005	Vis	Schraube
Fjäder	Spring	36	2192147	Ressort	Feder
Startklinka	Latch	37	K4207N3	Loquet	Startklinke
Startarm	Start Lever	38	K4204	Bras de départ	Startarm
Lås	Spring Clip	39	2154206	Attache	Wellensicherung
Lås	Spring Clip	40	2154208	Attache	Wellensicherung
Spärrhake	Catch	41	K3288N3	Cliquet	Sperrhaken
Lås	Spring Clip	42	2154208	Attache	Wellensicherung
Räkneverkskoppling	Totalizer Coupling	43	K806N9	Commande de totalisateur	Rechenwerkkupplung
Kamaxel	Camshaft	44	K3600N5	Arbre d´admission	Nockenwelle
Fjäder	Spring	45	2192123	Ressort	Feder
Axel	Shaft	46	143N3	Axe	Achse
Vevstake	Connecting Rod	47	K1205N4	Bielle	Verbindungsarm
Filtring	Felt Ring	48	2153045	Baque de graissage	Filzring
Huvudaxel	Main Shaft Assembly	49	K130N21	Axe principal	Hauptwelle
Vevstakslager	Connecting Rod Bearing	50	K1203N3	Logement de la bielle	Lager
Skruv	Screw	51	2121008	Vis	Schraube
Bricka	Washer	52	2151099	Rondelle	Scheibe
Lås	Spring Clip	53	2154206	Attache	Wellensicherung
Lås	Spring Clip	54	2154206	Attache	Wellensicherung
Fjäder	Spring	55	2192035	Ressort	Feder
Fjäder	Spring	56	2192044	Ressort	Feder

Addo-X 200

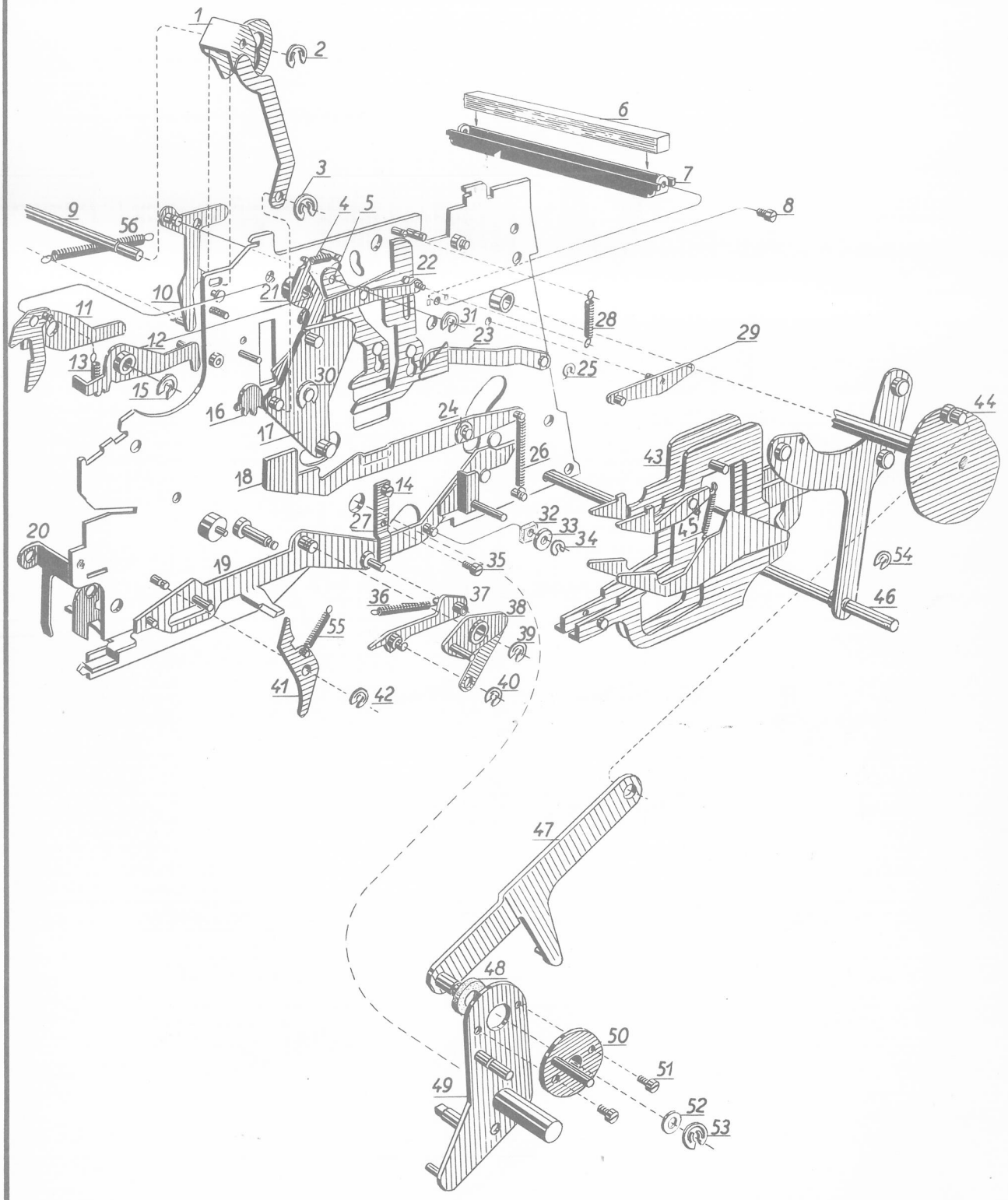
1
2
3
4
5
6
7
8
9
56
10
21
22
11
12
13
15
30
31
23
28
29
25
16
17
24
26
18
14
27
32
33
34
43
44
20
19
35
45
54
46
36
37
38
39
55
41
42
40
47
48
50
51
49
52
53

			Part numbers		
Räkneverksbygel	Totalizer Bail	1	K906N6	Bride du totalisateur	Rahmen für Zählwerksräder
Bricka	Washer	2	2151015	Rondelle	Scheibe
Bricka	Washer	3	2151015	Rondelle	Scheibe
Axel	Shaft	4	900	Axe	Achse
Axel	Shaft	5	900	Axe	Achse
RV-Hjul Add.	Adding Gear	6	K904A	Roue totalisatrice add.	Zählwerksrad Add.
RV-Hjul Sub.	Subtracting Gear	7	K904S	Roue totalisatrice soustr.	Zählwerksrad Sub.
Distansrör	Space Collar	8	2155012	Tube d'écartement	Distanzrohr
Distansrör	Space Collar	9	2155012	Tube d'écartement	Distanzrohr
Tiotalskuggstång	Carry Over Unit	10	K404N7	Rapporteur des dizaines	Zehnertransporteur
Tiotalskuggstång	Carry Over Unit	11	K404N4	Rapporteur des dizaines	Zehnertransporteur
Tiotalskuggstång	Carry Over Unit	12	K404N9	Rapporteur des dizaines	Zehnertransporteur
Fjäder	Spring	13	2192049	Ressort	Feder
Fjäder	Spring	14	2192049	Ressort	Feder
Fjäder	Spring	15	2192049	Ressort	Feder
Vippbrygga	Mesh Control Bridge	16	K436	Bascule	Sperrbrücke
Tiotalsfundament	Carry Unit Cradle	17	K400N1	Carcasse tête de cheval	Gestell
Fjäder	Spring	18	2192025	Ressort	Feder
Sub-skiftlänk	Subtraction Shift Slide	19	913N2	Bras de bascule en soustr.	Umschaltklinke
RV-Spärr	Totalizer Catch	20	919	Arrêt du totalisateur	Halteklinke
Sub-Koppling	Subtraction Coupling	21	K914N2	Moucheron	Umschaltwippe
Drivarm	Driver	22	K3104N2	Bras d'entrainement	Treibarm
RV-Ankare	Totalizer Shift Slide Driver	23	926N3	Ancre de totalisateur	Umschaltarm
Axel	Shaft	24	418N8	Axe	Achse
Axel	Shaft	25	912N1	Axe	Achse
Styrning	Tens Mechanism Bottom	26	403	Guidage	Führung
Returbrygga	Restoring Bridge	27	410N1	Bascule de retour	Zurückführungsbrücke
Axel	Shaft	28	252N14	Axe	Achse
Returarm	Restoring Bridge Actuator	29	K412N2	Crochet de retour	Zurückführungshaken
Fjäder	Spring	30	2192073	Ressort	Feder
Fjäder	Spring	31	2192041	Ressort	Feder
RV-Lås	Totalizer Bail Pivot	32	K923N1	Verrou	Lagerzapfen
Rulle	Roller	33	2294014	Galet	Rolle
Rulle	Roller	34	2294044	Galet	Rolle
Lås	Spring Clip	35	2154207	Attache	Wellensicherung
Rulle	Roller	36	2294021	Galet	Rolle
RV-Lås	Totalizer Bail Pivot	37	K923N2	Verrou	Lagerzapfen
RV-Länk	Totalizer Support	38	K909N6	Treteau du totalisateur	Rahmen für Zählwerk
Segmentspärr	Sector Catch	39	K671	Cliquet d'arrêt	Segmentsperre
Fjäder	Spring	40	2192122	Ressort	Feder
Lås	Spring Clip	41	2154206	Attache	Wellensicherung
Axel	Shaft	42	674	Axe	Achse
Segmentspärrbrygga	Sector Catch Cradle	43	673	Carcasse cliquets de segment	Führungsbrücke
Axel	Shaft	44	675	Axe	Achse
Lås	Spring Clip	45	2154205	Attache	Wellensicherung
Lås	Spring Clip	46	2154206	Attache	Wellensicherung
Fjäderbricka	Spring Washer	47	2154101	Rondelle fendue	Federscheibe
Skruv	Screw	48	2121008	Vis	Schraube
Axel	Shaft	49	267N3	Axe	Achse
Styrgaffel	Guide Fork	50	414	Fourchette	Führung
Axel	Shaft	51	262N3	Axe	Achse
Sub-inställare	Subtraction Actuator	52	K266N8	Pont de soustraction	Subtraktionswinkel
Fjäder	Spring	53	685	Ressort	Feder

Addo-X
200

PAG.212
JAN.1956

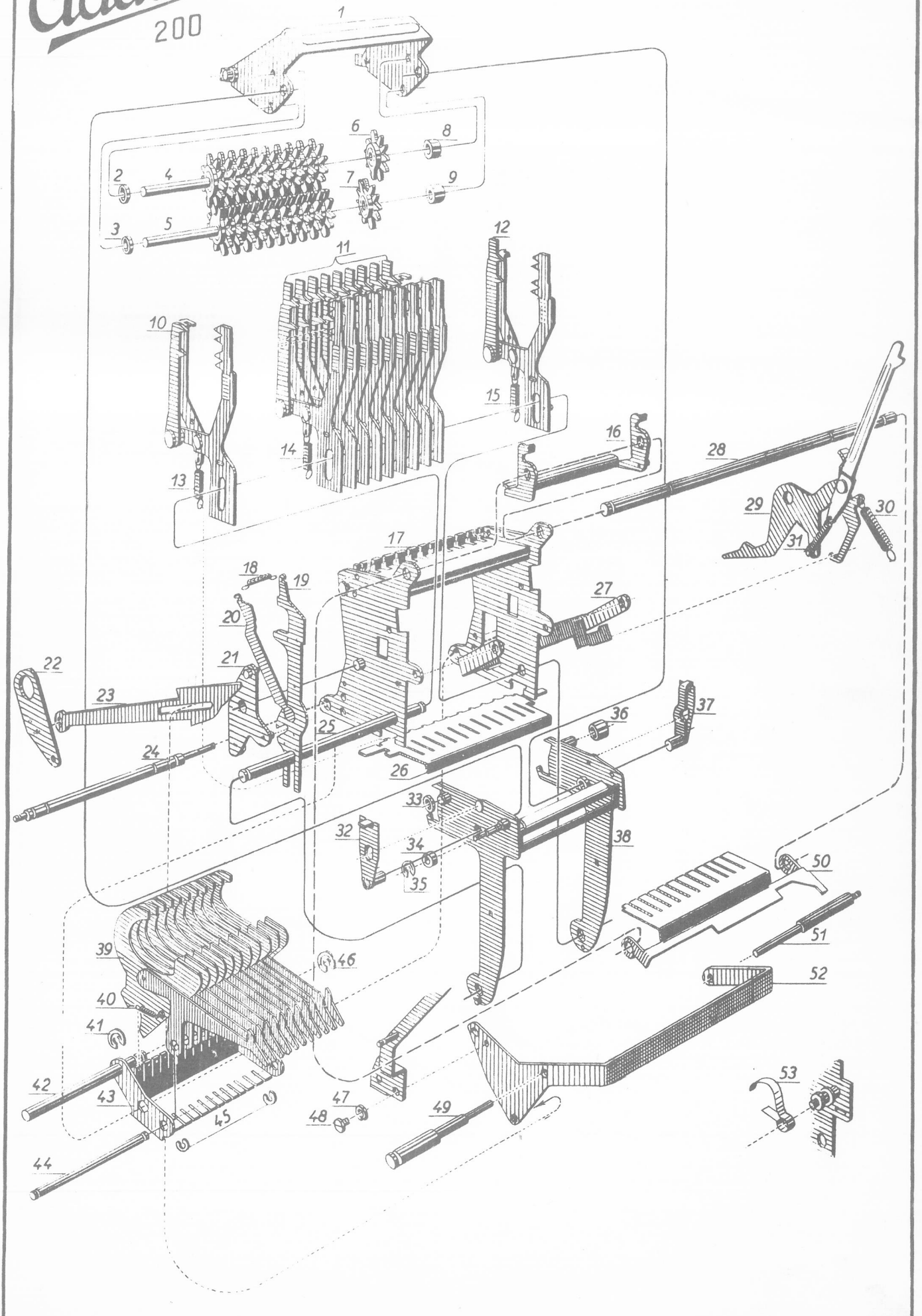

		Part numbers			
Lås	Spring Clip	1	2154206	Attache	Wellensicherung
Lås	Spring Clip	2	2154206	Attache	Wellensicherung
Axel	Shaft	3	418N1	Axe	Achse
Lås	Spring Clip	4	2154206	Attache	Wellensicherung
Lås	Spring Clip	5	2154206	Attache	Wellensicherung
Axel	Shaft	6	143N3	Axe	Achse
Styrplåt	Guide Plate	7	620N3	Guide	Führung
Fjäderfäste	Spring Bracket	8	3166	Attache ressort	Federhalter
Fjäder	Spring	9	2192170	Ressort	Feder
Stoppare	Sector Stop	10	604N3	Butée des crémaillères	Stopplatte für Zahnsegment
Stift	Pin	11	2112004	Goupille	Stift
Centrumaxel	Center Shaft	12	K601N8	Axe du centre	Centralachse
Kuggsegment	Sector	13	K600N13	Crémaillère	Zahnsegment
Teckensegment	Sign Sector	14	K600N25	Crémaillère	Zahnsegment
Teckensegment	Sign Sector	15	K600N24	Crémaillère	Zahnsegment
Styrning för teckensegm.	Sign Sector Guide	16	670	Guidage	Führung
Skruv	Screw	17	2121210	Vis	Schraube
Hållare	Guiding Rod Bracket	18	254	Poutrelle	Führungshalter
Stångledare	Guiding Rod	19	253	Guide secteurs	Stangenführung
Drivarm	Driver	20	K3103N3	Bras d'entrainement	Treibarm
Drivarm	Driver	21	K3103N4	Bras d'entrainement	Treibarm
Rulle	Roller	22	2294904	Galet	Rolle
Rulle	Roller	23	2294904	Galet	Rolle
Segmentåterförare	Restoring Bridge	24	K3601N3	Pont de retour	Segmentrückbringer
Fjäder	Spring	25	2192064	Ressort	Feder
Knivspärr	Aligner Bar	26	K629N3	Couteau	Messersperre
Axel	Shaft	27	632N4	Axe	Achse
Skruv	Screw	28	2121420	Vis	Schraube
Drivarm	Driver	29	K3104N2	Bras d'entrainement	Treibarm
Rulle	Roller	30	2294044	Galet	Rolle
Stift	Pin	31	2112004	Goupille	Stift
Stift	Pin	32	2112102	Goupille	Stift
Styrhylsa	Core	33	3175	Guide ressort	Bufferrohr
Skruv	Screw	34	2121420	Vis	Schraube
Fjäder	Spring	35	2194035	Ressort	Feder
Drivarmsmedbringare	Buffer	36	K3173	Tampon	Bufferarm
Lås	Spring Clip	37	2154206	Attache	Wellensicherung
Lås	Spring Clip	38	2154206	Attache	Wellensicherung
Bricka	Washer	39	2151033	Rondelle	Scheibe
Distansrör	Spacing Collar	40	2294025	Tube d'écartement	Distanzrohr
Axel	Shaft	41	441	Axe	Achse
Stift	Pin	42	2112102	Goupille	Stift
Stift	Pin	43	2112004	Goupille	Stift
Huvudaxel	Main Shaft Ass.	44	K130N21	Axe principal	Hauptwelle

Addo-X 200

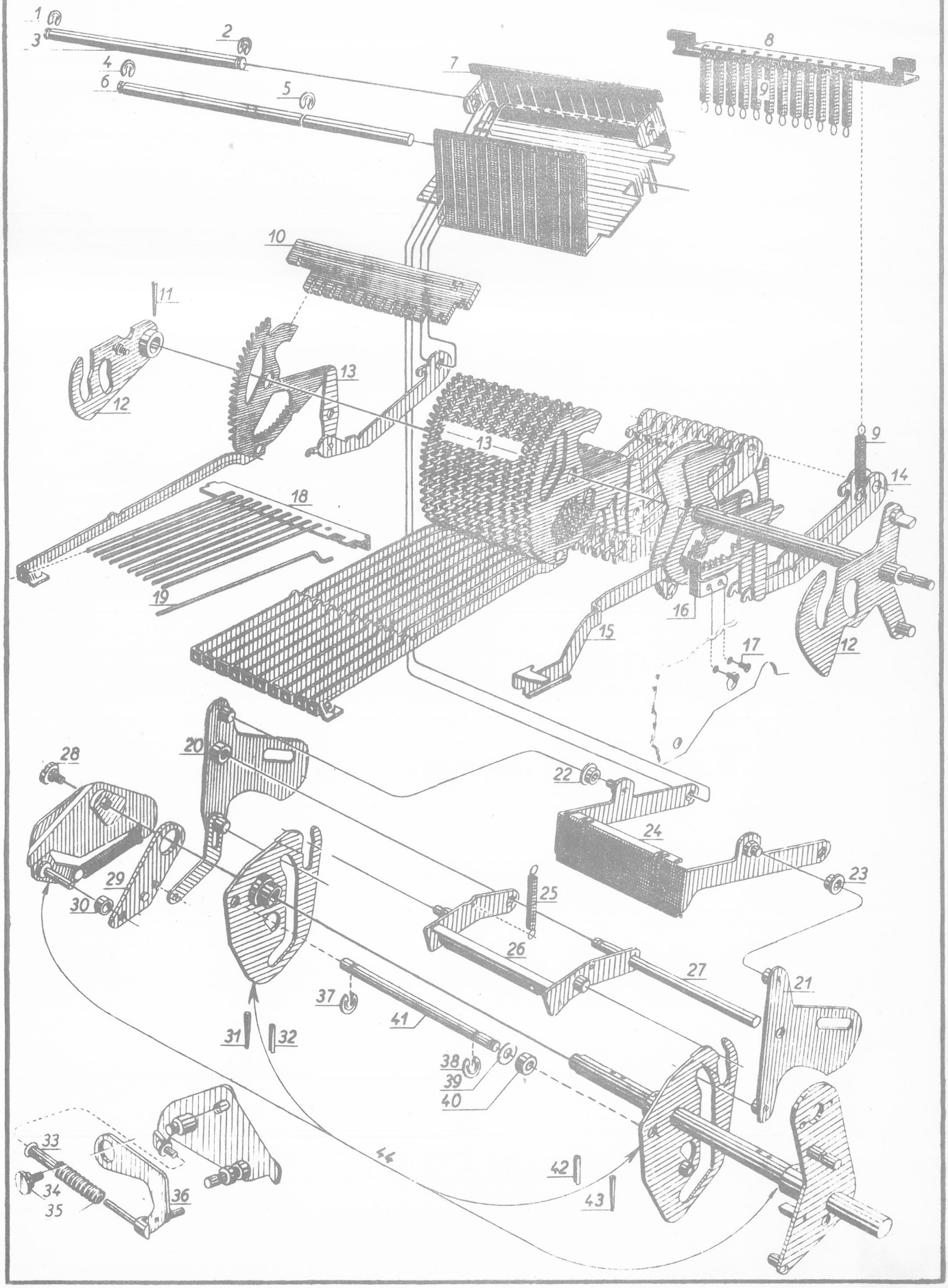
1
3
2
4
6
5
7
8
9
10
11
12
13
13
18
19
9
14
16
15
17
12
20
28
22
24
29
30
25
23
26
27
21
37
41
31
32
38
39
40
33
34
35
36
44
42
43